# GORENJE VGRADNI APARATI

Gorenje že 8 let najbolj zaupanja vredna blagovna znamka!

2015

gorenje
Life Simplified

# KAKOVOST IN TRADICIJA

Gorenje že preko 60 let proizvaja visoko kakovostne gospodinjske aparate. Predano je razvoju lastnih tehnologij ter nenehnemu izboljšanju proizvodnih procesov. Na podlagi slovenske tradicije in evropskih vrednot Gorenje ostaja med vodilnimi proizvajalci gospodinjskih aparatov v Evropi. Ponosni smo na vsak proizvod, ki zapusti našo tovarno, saj vemo, da je bil proizveden in preizkušen tako, da ustreza strogim evropskim standardom okoljske zaščite.

reddot design award

5 LET GARANCIJE

PEČICE 04

KOMBINIRANA PARNA PEČICA 14

KUHALIŠČA 30

NAPE 56

PRODUKTNE INFORMACIJE 78
Vgradne skice

# OSEBNA TOVARNA POPOLNIH OKUSOV

## Pečice

Vsaka pečica Gorenje je majhna tovarna čudežev. V njej hkrati poteka tisoče fizikalnih procesov, vsi so nadzorovani in popolnoma usklajeni pri doseganju želenega rezultata: popolnega okusa. Leta poglobljenih raziskav procesov termične obdelave hrane med peko in kuhanjem na pari so pripeljala do širokega nabora rešitev, ki omogočajo edinstveno izkušnjo kuhanja. Zaradi njih so pečice Gorenje koristni osebni asistenti s posebnim čutom za podrobnosti: inovativna oblika enakomerno porazdeljuje vroči zrak, samodejni nadzor temperature poskrbi za idealno pripravljeno meso, pripomoček za kuhanje v pari zagotovi, da je odstotek vlage ravno pravi. Izbirati je mogoče med številnimi zanimivimi nastavitvami in prav vse so izjemno prijazne za uporabo.

gorenje

# Upravljalni moduli pečice

## HomeChef - TFT zaslon

HomeCHEF upravljalni vmesnik predstavlja vrhunski sistem upravljanja, ki temelji na najnaprednejši tehnologiji in preizkušenih dosežkih sodobnega oblikovanja.
TFT barvni interaktivni zaslon, ki se odziva na dotik, omogoča upravljanje z drsenjem, barvni prikaz slik jedi in receptov, hitro in logično izbiro menijskih opcij ter jasnost in preglednost vseh nastavitev. Edinstven elektronski programski modul HomeChef zagotavlja komuniciranje v enem od 30 jezikov in s tem povečuje razumljivost ter uporabnost vseh predprogramiranih funkcij. HomeCHEF – visoka tehnologija v vaši kuhinji!

## ProCook - DotMatrix zaslon

Multifunkcijska pečica, klasična peka, kombinacija s paro – s preglednim DotMatrix zaslonom in z velikim centralnim gumbom je način upravljanja pečice vselej poenoten in popolnoma prilagodljiv vašim željam. Upravljalni modul odlikuje trendovski izgled z večjim zaslonom, upravljanje preko izbirnega gumba, enostavne izbire programov, nastavitev temperatur in načinov ogrevanja. Zaupate lahko prednastavljenim programom Auto ali Simple, ali popolnoma lastnim nastavitvam, ki jih urejate s kompleksnimi, a za uporabo izjemno enostavnimi opcijami ProCook. Vrhunska tehnologija v ozadju se druži z enostavnim upravljanjem, pri katerem izbire z gumbom kombinirate z upravljanjem tipk z dotikom. Zasnova navdušuje z uporabnostjo in izrazito eleganco!

## DirecTouch

Patentiran elektronski programski modul za upravljanje pečice prek ekrana na dotik. Priprava jedi v samo treh korakih je tako enostavna kot še nikoli! Po vklopu pečice s preprostim dotikom simbola izberete želeno jed ter izbiro potrdite z dotikom simbola »Start«. Številni prednastavljeni programi samodejno poskrbijo za ustrezno kombinacijo grel, temperaturo ter čas pečenja. Veliki in jasni simboli nadgrajujejo izjemno tehnologijo s preglednostjo in enostavnostjo uporabe, še vedno pa lahko nastavite vse parametre pečenja (grelo, temperatura, trajanje peke, uporaba mesne sonde) po svoji izbiri in izkušnjah. Lastno nastavitev lahko shranite ter jo pri naslednjem pečenju zelo preprosto prikličete iz spomina. Dodatna prednost elektronskega modula je tudi otroška zaščita, ki preprečuje nenadzirano uporabo pečice in varuje pred poškodbami.

## IconTouch

Uporabniku prijazen zaslon IconTouch odlikuje nadgradnja upravljalnega modula IconLed. Poleg prednosti in lastnosti IconLed zaslona vas bo IconTouch prepričal s še dodatnimi prednostmi uporabe: omogoča prilagajanje jakosti osvetlitve zaslona, še večjo preglednost nad upravljanjem pa zagotavljajo pogrezljivi gumbi z dodatno LED osvetlitvijo, digitalna nastavitev temperature in grafični prikaz grelcev temperature.

## IconLed

Novo elektronsko programsko uro z upravljanjem na dotik IconLed nastavljamo z ergonomsko oblikovanima pogrezljivima gumboma. Delovanje pečice s prednastavljenimi možnostmi vklopimo zgolj z obratom gumba. Z gumbom in z dotiki lahko vse nastavitve načina, časa in želene temperature pečenja seveda tudi preprosto in poljubno prilagodimo. Vse izbire so ves čas jasno razvidne na kontrastnem zaslonu, ki nam kaže tako izbrani način pečenja kot čas in temperaturo.

# Oblika HomeMade

## Vse prednosti peke v krušni peči

Oblika, ki se zgleduje po tradicionalnih obokanih pečeh, ostaja ena najkoristnejših lastnosti pečic Gorenje, saj skrbi za prosto kroženje vročega zraka. Ta se enakomerno porazdeli in tako jedi zaobjame v celoti, z vseh strani. Jed je zaradi tega optimalno segreta oziroma pečena: znotraj sočna, zunaj hrustljava. V kombinaciji s posebnim ventilacijskim sistemom MultiFlow 360° pa pečica ponudi še nekaj resnično posebnega: možnost peke na vseh petih nivojih hkrati.

# MultiFlow 360°

## Vse strani so dobre strani

Sistem MultiFlow 360° skrbi za optimalno kroženje zraka v pečici. Zaradi premišljeno nameščenih odprtin na hrbtni stranici pečice ter edinstvene oblike HomeMade se zrak enakomerno porazdeli. Ventilator pošlje vroč zrak v prav vsak kotiček v notranjosti pečice, zato je hrana z vseh strani pečena do popolnosti. Posebna dinamika premikanja zraka omogoča pečenje na več nivojih hkrati brez mešanja vonjav in okusov.

# Peka na več nivojih

## Več jedi, naenkrat

Kombinacija sistema MultiFlow 360° ter oblika HomeMade pomagata uresničiti najtežji izziv: naenkrat pripraviti pet pekačev okusnih jedi. Dobra novica: okusi in vonjave se ne bodo pomešali med seboj. Premišljena porazdelitev zraka zagotavlja, da je na vsaki ravni hrana pečena enakomerno. Zahvaljujoč večji prostornini pečice pa je tudi pregled odličen. Razporejanje pekačev na petih različnih nivojih omogočajo modeli Superior.

## AutoProgrammes

Izberi, pritisni, pečeno

Pečice Gorenje ponujajo povsem samodejni program peke, ki ponuja več kot 60 receptov. Ta način uporabe pečice je kot nalašč za začetnike. Prednost samodejnega načina je očitna: vsi parametri (čas, temperatura ter kombinacija grel) se uravnavajo popolnoma samodejno. Uporabnik mora le izbrati vrsto hrane, vnesti težo in pritisniti "start". Vse ostalo opravi pečica sama.

## Step by step

V več korakih do popolne jedi

Kuhanje v več korakih poteka tako, da uporabnik ročno nastavi več zaporednih faz oz. korakov postopka peke. Ko je postopek nastavljen, ročno spreminjanje nastavitev ni več potrebno. Ta način uporabe pečice je idealen za izkušenejše uporabnike, npr. pri peki kruha ali lazanje, ko so potrebne spremembe temperature.

## SoftLight in SoftLight Supreme

Osvetlitev zagotavlja jasen pregled nad notranjostjo pečice, SoftLight pa poskrbi za elegantno, postopno ugašanje luči. Pečice Gorenje iz linije Superior vključujejo še dodatne stranske halogenske luči, katere poleg SoftLight učinka nudijo popoln pogled v vse kotičke pečice, celo med večnivojskim pečenjem (SoftLight Supreme).

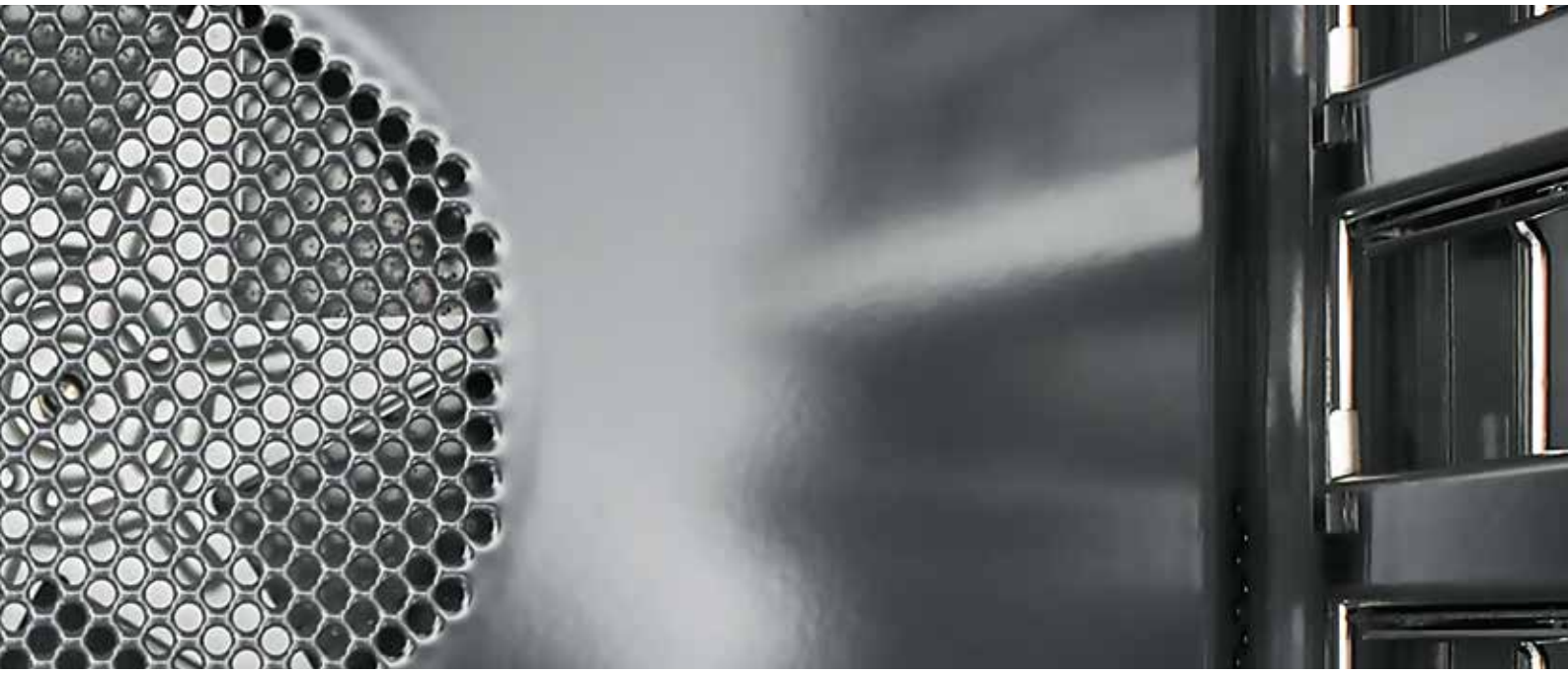

## SilverMatte
### Izjemno odporna, izjemno gladka prevleka

Kakovost in vrsta emajla sta izjemnega pomena za delovanje pečice. SilverMatte je visoko odporen in močan material, ki odlično prenaša tudi ekstremne vročine – tudi ob pirolitičnem čiščenju pri temperaturi 500 °C je pečica popolno zaščitena. Zahvaljujoč tej prevleki brez mikronskih por so površine pečice ter pekačev odporne na najvišje temperature in paro. Trojna prevleka v notranjosti odbija toploto in zagotavlja dodatno izolacijo. Tako okolje v notranjosti pečice vedno ostaja sterilno in varno.

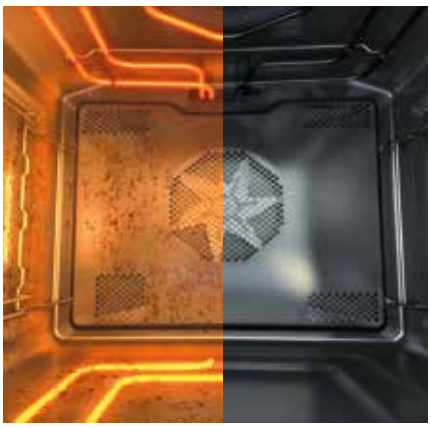

## PyroClean
### Samočistilna funkcija višjega razreda

Čiščenje s pirolizo je najučinkovitejši in najnaprednejši način čiščenja pečice. Temperatura do 500 °C poskrbi, da je pečica povsem čista in brez enega samega maščobnega madeža ali drugih ostankov. Nežno čiščenje traja 90 minut, srednje intenzivno 120 minut, zelo intenzivno pa le 150 minut; pri tem je učinek čiščenja sorazmeren s trajanjem. Po koncu čiščenja je potrebno le še obrisati morebitne ostanke. Pečica je med in takoj po zaključku čiščenja s pirolizo zaklenjena in je ni mogoče odpreti.

## CataClean
### Površina, ki ne prenese maščobe

Katalitični vložki (zadnja katalitična stena in stranske katalitične stene) so v veliko pomoč pri vzdrževanju pečice. Katalitična obloga zagotavlja razgradnjo hrane in sokov, ki uhajajo iz pekača že med samim procesom pečenja. Maščobni ostanki pri povišani temperaturi oksidirajo in se neprekinjeno razgrajujejo.

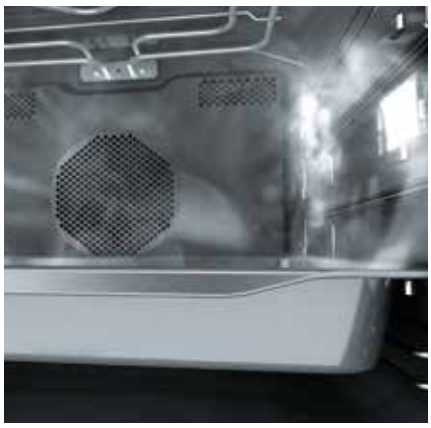

## AquaClean
### Preprosto vsakdanje čiščenje

Povsem nov emajl v vseh linijah novih pečic Gorenje je opazno izboljšal funkcijo AquaClean, ki je v veliko pomoč pri čiščenju notranjosti pečice. Vse, kar je potrebno storiti, je po vsaki peki vliti pol litra vode v pekač ter vklopiti funkcijo AquaClean. V le 30 minutah so rezultati jasno vidni na celotni površini pečice in pekačev. Madeži in ostanki maščobe so zmehčani, zato se lažje očistijo, pečica pa brezhibno čista.

## BigSpace
### Več prostora pomeni več svobode pri kuhanju

Nova generacija pečic Gorenje ima posebej oblikovan zgornji del. Optimiziran zračni tok omogoča, da zrak kroži po še večjem prostoru in tako povsem zaobjame hrano. Zaradi večje prostornine je, ob nespremenjenih dimenzijah pečice, v večjih pekačih možno pripraviti večje količine hrane. Namesto prejšnjih treh pečica zdaj omogoča uporabo petih pekačev hkrati. Prostornina pri standardnih pečicah sega do 75 litrov in do 51 litrov pri parnih pečicah. Pečice Gorenje so tako med najprostornejšimi na tržišču.

## GentleClose
### Izjemno lahko in tiho

Vrata pečice se zapirajo gladko, brez hrupa – potreben je le nežen dotik.
Pečice Gorenje iz linije Superior pa se ponašajo z ultra tihim in mehkim zapiranjem pečniških vrat GentleClose Supreme.

## TouchFree prevleka
### Polnovredna sušena hrana, vedno pri roki

Vse površine iz nerjavnega jekla so prevlečene s posebno TouchFree prevleko, ki preprečuje vidnost prstnih odtisov, zaradi česar so površine vedno svetleče, čiščenje aparatov pa enostavnejše.

## DC+ System
### Preprosta pot do domačega jogurta

Sistem DynamiCooling učinkovito hladi zunanjost oz. ohišje pečice ter tako prepreči poškodbe, ki bi jih povzročile visoke temperature. Pri pečicah s sistemom DynamiCooling+ pa po koncu uporabe toplotni senzorji poskrbijo za hlajenje zunanjih sten pečice, dokler se temperatura ne spusti na 60 °C. To je še posebej priročno pri pečicah s funkcijo pirolitičnega čiščenja, med katerim so temperature v pečici zelo visoke.

gorenje

## MeatProbe

Sonda MeatProbe ves čas peke nadzira temperaturo v notranjosti mesa in tako upravlja s celotnim procesom pečenja. Ko je trenutek pravi, nanj opozori s posebnim zvočnim signalom.

## UltraCoolDoor

Hladna vrata s posebno troslojno ali celo štirislojno toplotno odbojno zasteklitvijo so varna za otroke in domače ljubljenčke. Vročina tako ne uhaja iz pečice, kar zmanjša porabo energije.

## SuperSize

Prostornejše pečice omogočajo pripravo večje količine hrane – ne le zaradi enakomernega kroženja zraka na vseh nivojih, temveč tudi zaradi 46 centimetrov širokih pekačev, ki so na voljo tako v standardnih kot tudi v kompaktnih pečicah. Tako je povsem izkoriščena celotna širina pečice, zaradi naprednih tehnologij pečenja pa so jedi enakomerno pečene na vseh nivojih.

## TelescopicGuides

Gladko drseča teleskopska vodila zagotavljajo popoln pregled nad postopkom peke na vseh nivojih. To pomeni varnejše upravljanje s pekači in preprostejše čiščenje. Pečice Gorenje v liniji Superior so na treh nivojih opremljene z vodili s popolnim izvlekom. Pred pirolitičnim čiščenjem je vodila potrebno odstraniti.

## PerfectGrill

Najboljše rezultate peke je mogoče doseči s kombinacijo velikega grela z manjšim grelom, ki je nameščeno znotraj velikega. Pametna razporeditev grel zagotavlja optimalno razporeditev toplote in s tem najboljše rezultate peke prav vsakič. Hrana bo hrustljava z zunanje strani, v notranjosti pa mehka. Deluje lahko bodisi notranje bodisi zunanje grelo ali pa obe hkrati. Pri naprednejših modelih je grelo premično, kar olajša vzdrževanje in čiščenje.

## AutoRoast

AutoRoast najprej samodejno segreje pečico do temperature 230 °C. Na tej temperaturi peče 30 minut, potem pa jo zniža na nastavljeno raven. Funkcija za samodejno peko pomeni prav posebno prednost: meso bo hrustljavo in vrhunsko zapečeno z zunanje strani, v notranjosti pa nebeško mehko.

## Yoghurt

S to posebno funkcijo lahko sami pripravite zdrav jogurt. Samodejna nastavitev temperature in časa delovanja zagotovi optimalne pogoje za pripravo domačega jogurta v približno treh urah.

## Dehydration

Posušeno sadje, zelenjavo, zelišča in meso je mogoče zelo hitro pripraviti tudi doma. Dehidriranje hrane lahko poteka na tudi petih nivojih hkrati.

## FastPreheat

Hitro segrevanje pečico ogreje na 200 °C v zgolj 6 minutah in tako prihrani do 30 % časa. Ta funkcija je še posebej priročna za pripravo jedi, pri katerih mora biti pečica predhodno že dobro segreta. Ob doseženi temperaturi nas pečica opozori z zvočnim in svetlobnim signalom.

## SlowBake

S funkcijo SlowBake se jedi pri nizkih temperaturah pečejo do šest ur. Zaradi daljše priprave se meso in ribe zmehčajo, a ohranijo svojo sočnost, arome ter hranilne snovi.

## SmartDoorSwitch

SmartDoorSwitch samodejno izklopi vse grelce in ventilator za čas, ko so vrata pečice odprta, da prepreči izpihovanje nevarnega vročega zraka iz pečice.

# NAJBOLJ NEŽNA OBRAVNAVA VITAMINOV NA SVETU

## Kombinirana parna pečica

Kuhanje je izjemno kompleksen proces. Tu se dogaja veliko različnih reči in na rezultate vpliva nešteto okoliščin. Gorenje je vložilo veliko znanja in leta izkušenj v razvoj funkcij in rešitev, ki hrane ne obravnavajo zgolj kot vira energije, temveč tudi kot izredno občutljiv vir vitaminov, mineralov, vlaknin ter – seveda – vir vonjev, okusov in užitkov. Kombinirane parne pečice Gorenje zato lahko zagotovijo zdravo hrano: hrano pripravljeno z razumevanjem njenih dragocenih sestavin in s posebno pozornostjo do potreb človeškega telesa. Kombinirane parne pečice Gorenje so na voljo v standardnih in kompaktnih izvedbah.

## PureSteam
### Čista para

Kombinirane parne pečice Gorenje so posebne v tem, da aktivno preprečujejo pojavljanje kapljic vode. Za to skrbi generator pare, ki sproti izloča morebitno vodo. Oblak čiste pare se razporedi po vsej pečici brez kapljic vode, ki bi sicer lahko pokvarile okus ali razmočile jed. Para je tudi idealna za odtajanje, saj enakomerno obda hrano, ne da bi jo na posameznih območjih segrevala bolj kot drugod.

## MultiSteam 360°
### Celostni pristop h kuhanju na pari

Parne pečice uporabljajo napreden sistem kroženja zraka znan iz običajnih: MultiFlow 360°. Ko para skozi mnoge odprtinice vstopi v prostor pečenja, jo poseben ventilator enakomerno razporedi, zaradi česar so jedi še posebej nežne in mehke. Ena posoda vode zadošča za celoten proces kuhanja brez prekinitve – to pomeni prihranek časa in energije, pa tudi rezultati kuhanja so boljši.

## WaterTank
### Voda pri roki

Velika, praktična in elegantna posoda za vodo je lahko dostopna in jo je mogoče napolniti tudi med kuhanjem, ne da bi zaradi tega prekinili proces priprave hrane. Posoda s prostornino 1,3 litra zadošča za najdaljši program parnega kuhanja, je premišljeno nameščena in je lahko dostopna. Uporabniku dopušča več prostora, zaradi praktično oblikovane notranjosti pa se voda tudi ne poliva. Posodo je mogoče razstaviti in oprati v pomivalnem stroju.

## Descaling
### Vodni kamen ni težava

Odstranjevanje vodnega kamna je samodejno. Ko je to potrebno, pečica opomni uporabnika, da zažene postopek odstranjevanja vodnega kamna. Od dodatka posebne raztopine je za dokončanje procesa potrebna le ena ura.

## SousVide
### En korak do mehke in okusne hrane

SousVide je preprost, a čaroben trik: kuhanje poteka v vakuumsko zaprtih vrečkah. Tako pripravljene jedi ohranijo vitamine, minerale in druge hranilne snovi. Ker so bile pripravljene v vakuumu ter pri nižji temperaturi, je notranjost kosa mesa vedno sočna in mehka, zelenjava pa ostane gladka in čvrsta. Ta metoda kuhanja je mogoča v kombinirani parni pečici Gorenje.

## HealthyReheating
### Enakomerno pogreto ali odmrznjeno

V kombinirani parni pečici je mogoče hrano tudi pogreti ali odmrzniti. Pri pogrevanju ne prihaja do dodatnega kuhanja hrane, prav tako pa se hrana ne izsušuje. Odmrzovanje je enakomerno in dovolj nežno, da ne spremeni strukture hrane. Odmrzovanje in pogrevanje različnih jedi je v kombinirani parni pečici zato bolj zdravo.

## Linija SUPERIOR

| TIP PEČICE & DODATKI | Superior |
|---|---|
| Ventilacijska | |
| Večsistemska pečica | ● |
| Pirolitična pečica | ● |
| Kombinirana parna pečica - kompakt | ● |
| MultiFlow 360° | ● |
| Step by step | ● |
| AutoProgrammes | ● |
| AutoRoast | ● |
| FastPreheat | ● |
| MeatProbe sonda za meso | ● |
| **ČIŠČENJE** | |
| AquaClean | ● |
| Katalitične plošče na zadnji steni | |
| Katalitične plošče na zadnji in stranskih stenah | |
| Piroliza | ● |
| SilverMatte - siv | ● |
| SilverMatte - temno siv | |
| **VARNOST** | |
| Kompaktna vrata | |
| Hladna vrata CoolDoor | |
| Hladna vrata UltraCoolDoor | ● |
| Hladna vrata UltraCoolDoor Quadro | ● |
| Dynamic cooling | |
| Dynamic cooling+ | ● |
| SmartDoorSwitch | ● |
| **DESIGN & ERGONOMIJA** | |
| GentleClose | |
| GentleClose Supreme | ● |
| Žičnata vodila | |
| Žičnata vodila za pyrolytic | ● |
| Teleskopska vodila | ● |
| Push-pull osvetljeni gumbi | |
| TouchFree prevleka | ● |
| SoftLight Supreme | ● |
| SoftLight | |

## Linija ADVANCED

| TIP PEČICE & DODATKI | Advanced |
|---|---|
| Ventilacijska | |
| Večsistemska pečica | ● |
| Pirolitična pečica | ● |
| Kombinirana parna pečica - kompakt | |
| MultiFlow 360° | |
| Step by step | |
| AutoProgrammes | ● |
| AutoRoast | ● |
| FastPreheat | ● |
| MeatProbe sonda za meso | ● |
| **ČIŠČENJE** | |
| AquaClean | ● |
| Katalitične plošče na zadnji steni | |
| Katalitične plošče na zadnji in stranskih stenah | ● |
| Piroliza | ● |
| SilverMatte - siv | |
| SilverMatte - temno siv | ● |
| **VARNOST** | |
| Kompaktna vrata | |
| Hladna vrata CoolDoor | ● |
| Hladna vrata UltraCoolDoor | |
| Hladna vrata UltraCoolDoor Quadro | ● |
| Dynamic cooling | |
| Dynamic cooling+ | ● |
| SmartDoorSwitch | ● |
| **DESIGN & ERGONOMIJA** | |
| GentleClose | ● |
| GentleClose Supreme | |
| Žičnata vodila | |
| Žičnata vodila za pyrolytic | ● |
| Teleskopska vodila | ● |
| Push-pull osvetljeni gumbi | ● |
| TouchFree prevleka | ● |
| SoftLight Supreme | |
| SoftLight | ● |

## Linija ESSENTIAL

| TIP PEČICE & DODATKI | Essential |
|---|---|
| Ventilacijska | ● |
| Večsistemska pečica | ● |
| Pirolitična pečica | ● |
| Kombinirana parna pečica - kompakt | |
| MultiFlow 360° | |
| Step by step | |
| AutoProgrammes | |
| AutoRoast | |
| FastPreheat | ● |
| MeatProbe sonda za meso | |
| **ČIŠČENJE** | |
| AquaClean | ● |
| Katalitične plošče na zadnji steni | ● |
| Katalitične plošče na zadnji in stranskih stenah | |
| Piroliza | ● |
| SilverMatte - siv | |
| SilverMatte - temno siv | ● |
| **VARNOST** | |
| Kompaktna vrata | ● |
| Hladna vrata CoolDoor | |
| Hladna vrata UltraCoolDoor | |
| Hladna vrata UltraCoolDoor Quadro | ● |
| Dynamic cooling | ● |
| Dynamic cooling+ | ● |
| SmartDoorSwitch | |
| **DESIGN & ERGONOMIJA** | |
| GentleClose | ● |
| GentleClose Supreme | |
| Žičnata vodila | ● |
| Žičnata vodila za pyrolytic | |
| Teleskopska vodila | ● |
| Push-pull osvetljeni gumbi | |
| TouchFree prevleka | ● |
| SoftLight Supreme | |
| SoftLight | |

| | **BOP 799 S51X** Superior Line<br>Vgradna pečica - Piroliza | **BOP 658 A13XG** Advanced Line<br>Vgradna pečica - Piroliza |
|---|---|---|
| | A Energijski razred; AUTO programs; 73 l; P; DC+; QUCD | A Energijski razred; 65 l; P; DC+; QUCD |
| | - Barva aparata: Steklo/Barva nerjavnega jekla<br>- GentleClose Supreme tečaj vrat | - Barva aparata: Steklo/Barva nerjavnega jekla<br>- GentleClose tečaj vrat |
| **Učinkovitost** | - Večsistemska pečica BigSpace - 73 l<br>- SuperSize, največja uporabna površina pečenja<br>- HomeMADE® oblika pečice, oblikovana po zgledu krušne peči<br>- PerfectGrill | - Večsistemska pečica BigSpace - 65 l<br>- SuperSize, največja uporabna površina pečenja<br>- HomeMADE® oblika pečice, oblikovana po zgledu krušne peči<br>- PerfectGrill |
| **Upravljanje** | - HomeChef, elektronski programski modul (TFT zaslon) | - DirecTouch, elektronski upravljalni modul na direktni dotik |
| **Načini ogrevanja** | A, P | A, P |
| **Značilnosti** | - SoftLight Supreme<br>- Pečenje na več nivojih hkrati<br>- Step by Step<br>- AutoProgrammes<br>- MultiFlow360° | - SoftLight Supreme<br>- Pečenje na več nivojih hkrati |
| **Oprema** | - Globok emajliran pirolitični pekač<br>- 2 plitka emajlirana pirolitična pekača<br>- Stekleni pekač<br>- Mrežna rešetka<br>- Sonda za meso<br>- Tronivojska izvlečna vodila s popolnim izvlekom | - Globok emajliran pirolitični pekač<br>- 2 plitka emajlirana pirolitična pekača<br>- Mrežna rešetka<br>- Sonda za meso<br>- Pirolitična žična vodila pekača |
| **Varnost** | - Termično varovalo za samodejni izklop<br>- Dinamično ohlajevanje pečice plus - DC+<br>- Štirikratna steklena pečniška vrata z dvojno refleksijo (UltraCoolDoorQuadro)<br>- Mehanska zapora vrat | - Termično varovalo za samodejni izklop<br>- Dinamično ohlajevanje pečice plus - DC+<br>- Štirikratna steklena pečniška vrata z dvojno refleksijo (UltraCoolDoorQuadro) |
| **Enostavno čiščenje** | - PyroClean program<br>- SilverMatte - siv<br>- TouchFree prevleka<br>- Gladka pečniška vrata | - PyroClean program<br>- SilverMatte - temno siv<br>- TouchFree prevleka<br>- Gladka pečniška vrata |
| **Tehnični podatki** | - Poraba energije večsistemska/konvencionalna: 0,91 kWh (večsistemska), 0,94 kWh (konvencionalna)<br>- Priključna moč (max): 3400 W<br>- Mere aparata (VxŠxG): 59,5 × 59,5 × 54,6 cm<br>- Mere vgradne odprtine (VxŠxG): 59 × 56 × 55 cm<br>- EAN koda: 3838942012228<br>- Šifra: 472942 | - Poraba energije večsistemska/konvencionalna: 0,87 kWh (večsistemska), 0,92 kWh (konvencionalna)<br>- Priključna moč (max): 3300 W<br>- Mere aparata (VxŠxG): 59,5 x 59,7 x 54,7 cm<br>- Mere vgradne odprtine min-max (VxŠxG): 58,3-60 x 56,4-56,8 x 55 cm<br>- EAN koda: 3838942005312<br>- Šifra: 469778 |

| | **BOP 647 A12XG** Advanced Line<br>Vgradna pečica - Piroliza | **BOP 637 E20XG** Essential Line<br>Vgradna pečica - Piroliza |
|---|---|---|
| | A Energijski razred<br>P, 65 l, DC+, QUCD | A Energijski razred<br>P, 65 l, DC+, QUCD |
| | - Barva aparata: Steklo/Barva nerjavnega jekla<br>- GentleClose tečaj vrat | - Barva aparata: Steklo/Barva nerjavnega jekla<br>- GentleClose tečaj vrat |
| **Učinkovitost** | - Večsistemska pečica BigSpace - 65 l<br>- SuperSize, največja uporabna površina pečenja<br>- HomeMADE® oblika pečice, oblikovana po zgledu krušne peči<br>- PerfectGrill | - Večsistemska pečica BigSpace - 65 l<br>- SuperSize, največja uporabna površina pečenja<br>- HomeMADE® oblika pečice, oblikovana po zgledu krušne peči<br>- PerfectGrill |
| **Upravljanje** | - IconTouch<br>- Osvetljeni pogrezljivi gumbi | - IconLed<br>- Pogrezljivi gumbi |
| **Načini ogrevanja** | P | P |
| **Značilnosti** | - SoftLight<br>- Pečenje na več nivojih hkrati | - SoftLight<br>- Pečenje na več nivojih hkrati |
| **Oprema** | - Globok emajliran pirolitični pekač<br>- Plitek emajliran pirolitični pekač<br>- Mrežna rešetka<br>- Žična vodila pekača | - Globok emajliran XXL pekač<br>- Plitek pekač<br>- Mrežna rešetka<br>- Enonivojska izvlečna vodila z delnim izvlekom |
| **Varnost** | - Termično varovalo za samodejni izklop<br>- Dinamično ohlajevanje pečice plus - DC+<br>- Štirikratna steklena pečniška vrata z dvojno refleksijo (UltraCoolDoorQuadro) | - Termično varovalo za samodejni izklop<br>- Dinamično ohlajevanje pečice plus - DC+<br>- Štirikratna steklena pečniška vrata z dvojno refleksijo (UltraCoolDoorQuadro) |
| **Enostavno čiščenje** | - PyroClean program<br>- SilverMatte - temno siv<br>- TouchFree prevleka<br>- Gladka pečniška vrata | - PyroClean program<br>- SilverMatte - temno siv<br>- TouchFree prevleka<br>- Gladka pečniška vrata |
| **Tehnični podatki** | - Poraba energije večsistemska/konvencionalna: 0,87 kWh (večsistemska), 0,92 kWh (konvencionalna)<br>- Priključna moč (max): 3300 W<br>- Mere aparata (VxŠxG): 59,5 x 59,7 x 54,7 cm<br>- Mere vgradne odprtine min-max (VxŠxG): 58,3-60 x 56,4-56,8 x 55 cm<br>- EAN koda: 3838942010934<br>- Šifra: 471577 | - Poraba energije večsistemska/konvencionalna: 0,87 kWh (večsistemska), 0,92 kWh (konvencionalna)<br>- Priključna moč (max): 3300 W<br>- Mere aparata (VxŠxG): 59,5 x 59,7 x 54,7 cm<br>- Mere vgradne odprtine min-max (VxŠxG): 58,3-60 x 56,4-56,8 x 55 cm<br>- EAN koda: 3838942005299<br>- Šifra: 469776 |

| | **BOP 637 E11X** Essential Line<br>Vgradna pečica - Piroliza | **BO 799 S50X1** Superior Line<br>Vgradna pečica |
|---|---|---|
| | A Energijski razred<br>65 l<br>DC+<br>QUCD | A+ Energijski razred<br>AUTO programs<br>75 l<br>DC+<br>UCD |
| | - Barva aparata: Steklo/Barva nerjavnega jekla<br>- GentleClose tečaj vrat | - Barva aparata: Steklo/Barva nerjavnega jekla<br>- GentleClose Supreme tečaj vrat |
| **Učinkovitost** | - Večsistemska pečica BigSpace - 65 l<br>- SuperSize, največja uporabna površina pečenja<br>- HomeMADE® oblika pečice, oblikovana po zgledu krušne peči<br>- PerfectGrill | - Večsistemska pečica BigSpace - 75 l<br>- SuperSize, največja uporabna površina pečenja<br>- HomeMADE® oblika pečice, oblikovana po zgledu krušne peči<br>- PerfectGrill |
| **Upravljanje** | - IconLed<br>- Pogrezljivi gumbi | - HomeChef, elektronski programski modul (TFT zaslon) |
| **Načini ogrevanja** | P | A |
| **Značilnosti** | - Osvetlitev<br>- Pečenje na več nivojih hkrati | - SoftLight Supreme<br>- Pečenje na več nivojih hkrati<br>- Step by Step, koračno pečenje<br>- AutoProgrammes<br>- MultiFlow360° |
| **Oprema** | - Globok emajliran XXL pekač<br>- Plitek pekač<br>- Mrežna rešetka<br>- Žična vodila pekača | - Globok emajliran XXL pekač<br>- 2 plitka emajlirana pekača<br>- Stekleni pekač<br>- Mrežna rešetka<br>- Sonda za meso<br>- Tronivojska izvlečna vodila s popolnim izvlekom |
| **Varnost** | - Termično varovalo za samodejni izklop<br>- Dinamično ohlajevanje pečice plus - DC+<br>- Štirikratna steklena pečniška vrata z dvojno refleksijo (UltraCoolDoorQuadro) | - Termično varovalo za samodejni izklop<br>- Dinamično ohlajevanje pečice plus - DC+<br>- Trojna steklena pečniška vrata z dvojno refleksijo (UltraCoolDoor)<br>- Mehanska zapora vrat |
| **Enostavno čiščenje** | - PyroClean program<br>- SilverMatte - temno siv<br>- TouchFree prevleka<br>- Gladka pečniška vrata | - AquaClean program<br>- SilverMatte - siv<br>- TouchFree prevleka<br>- Gladka pečniška vrata<br>- Preklopni zgornji grelec za enostavnejše čiščenje |
| **Tehnični podatki** | - Poraba energije večsistemska/konvencionalna: 0,87 kWh (večsistemska), 0,92 kWh (konvencionalna)<br>- Priključna moč (max): 3300 W<br>- Mere aparata (VxŠxG): 59,5 x 59,7 x 54,7 cm<br>- Mere vgradne odprtine min-max (VxŠxG): 58,3-60 x 56,4-56,8 x 55 cm<br>- EAN koda: 3838942010965<br>- Šifra: 471574 | - Poraba energije večsistemska/konvencionalna: 0,71 kWh (večsistemska), 0,94 kWh (konvencionalna)<br>- Priključna moč (max): 3400 W<br>- Mere aparata (VxŠxG): 59,5 × 59,5 × 54,6 cm<br>- Mere vgradne odprtine (VxŠxG): 59 × 56 × 55 cm<br>- EAN koda: 3838942053665<br>- Šifra: 499071 |

| | **BO 789 S40X** Superior Line<br>Vgradna pečica | **BO 658 A41XG** Advanced Line<br>Vgradna pečica |
|---|---|---|
| | A Energijski razred<br>75 l<br>DC+<br>UCD | A Energijski razred<br>67 l<br>DC+<br>CD |
| | - Barva aparata: Steklo/Barva nerjavnega jekla<br>- GentleClose Supreme tečaj vrat | - Barva aparata: Steklo/Barva nerjavnega jekla<br>- GentleClose tečaj vrat |
| **Učinkovitost** | - Večsistemska pečica BigSpace - 75 l<br>- SuperSize, največja uporabna površina pečenja<br>- HomeMADE® oblika pečice, oblikovana po zgledu krušne peči<br>- PerfectGrill | - Večsistemska pečica BigSpace - 67 l<br>- SuperSize, največja uporabna površina pečenja<br>- HomeMADE® oblika pečice, oblikovana po zgledu krušne peči<br>- PerfectGrill |
| **Upravljanje** | - ProCook, upravljalni modul (DotMatrix zaslon) | - DirecTouch, elektronski upravljalni modul na direktni dotik |
| **Načini ogrevanja** | | |
| **Značilnosti** | - SoftLight Supreme<br>- Pečenje na več nivojih hkrati<br>- Step by Step, koračno pečenje<br>- MultiFlow360° | - SoftLight<br>- Pečenje na več nivojih hkrati |
| **Oprema** | - Globok emajliran XXL pekač<br>- Plitek pekač<br>- Mrežna rešetka<br>- Sonda za meso<br>- Tronivojska izvlečna vodila s popolnim izvlekom | - Globok emajliran XXL pekač<br>- Plitek pekač<br>- Mrežna rešetka<br>- Sonda za meso<br>- Tronivojska izvlečna vodila z delnim izvlekom |
| **Varnost** | - Termično varovalo za samodejni izklop<br>- Dinamično ohlajevanje pečice plus - DC+<br>- Trojna steklena pečniška vrata z dvojno refleksijo (UltraCoolDoor) | - Termično varovalo za samodejni izklop<br>- Dinamično ohlajevanje pečice plus - DC+<br>- Trojna steklena pečniška vrata z enojno refleksijo (CoolDoor)<br>- Mehanska zapora vrat |
| **Enostavno čiščenje** | - AquaClean program<br>- SilverMatte- siv<br>- TouchFree prevleka<br>- Gladka pečniška vrata<br>- Preklopni zgornji grelec za enostavnejše čiščenje | - Katalitično čiščenje CataClean (zadnja stena in stranski vložki)<br>- SilverMatte - temno siv<br>- TouchFree prevleka<br>- Gladka pečniška vrata<br>- Preklopni zgornji grelec za enostavnejše čiščenje |
| **Tehnični podatki** | - Poraba energije večsistemska/konvencionalna: 0,85 kWh (večsistemska), 0,94 kWh (konvencionalna)<br>- Priključna moč (max): 3400 W<br>- Mere aparata (VxŠxG): 59,5 × 59,5 × 54,6 cm<br>- Mere vgradne odprtine (VxŠxG): 59 × 56 × 55 cm<br>- EAN koda: 3838942012495<br>- Šifra: 472928 | - Poraba energije večsistemska/konvencionalna: 0,85 kWh (večsistemska), 0,92 kWh (konvencionalna)<br>- Priključna moč (max): 3300 W<br>- Mere aparata (VxŠxG): 59,5 x 59,7 x 54,7 cm<br>- Mere vgradne odprtine min-max (VxŠxG): 58,3-60 x 56-56,8 x 55 cm<br>- EAN koda: 3838942010927<br>- Šifra: 471578 |

| | **BO 647 A30XG** Advanced Line<br>Vgradna pečica | **BO 637 E30XG** Essential Line<br>Vgradna pečica |
|---|---|---|
| | A Energijski razred<br>67 l, DC+, CD | A Energy Class<br>67 l, DC+, C |
| | - Barva aparata: Steklo/Barva nerjavnega jekla<br>- GentleClose tečaj vrat | - Barva aparata: Steklo/Barva nerjavnega jekla<br>- GentleClose tečaj vrat |
| **Učinkovitost** | - Večsistemska pečica BigSpace - 67 l<br>- SuperSize, največja uporabna površina pečenja<br>- HomeMADE® oblika pečice, oblikovana po zgledu krušne peči<br>- PerfectGrill | - Večsistemska pečica BigSpace - 67 l<br>- SuperSize, največja uporabna površina pečenja<br>- HomeMADE® oblika pečice, oblikovana po zgledu krušne peči<br>- PerfectGrill |
| **Upravljanje** | - IconTouch<br>- Osvetljeni pogrezljivi gumbi | - IconLed<br>- Pogrezljivi gumbi |
| **Načini ogrevanja** | | |
| **Značilnosti** | - SoftLight<br>- Pečenje na več nivojih hkrati | - Osvetlitev<br>- Pečenje na več nivojih hkrati |
| **Oprema** | - Globok emajliran XXL pekač<br>- Plitek pekač<br>- Mrežna rešetka<br>- Dvonivojska izvlečna vodila z delnim izvlekom | - Globok emajliran XXL pekač<br>- Plitek pekač<br>- Mrežna rešetka<br>- Dvonivojska izvlečna vodila z delnim izvlekom |
| **Varnost** | - Termično varovalo za samodejni izklop<br>- Dinamično ohlajevanje pečice plus - DC+<br>- Trojna steklena pečniška vrata z enojno refleksijo (CoolDoor) | - Termično varovalo za samodejni izklop<br>- Dinamično ohlajevanje pečice plus - DC+<br>- Dvojna steklena pečniška vrata z enojno refleksijo (CompactDoor) |
| **Enostavno čiščenje** | - Katalitično čiščenje CataClean (zadnja stena in stranski vložki)<br>- SilverMatte - temno siv<br>- TouchFree prevleka<br>- Gladka pečniška vrata<br>- Preklopni zgornji grelec za enostavnejše čiščenje | - Katalitično čiščenje CataClean (zadnja stena)<br>- SilverMatte - temno siv<br>- TouchFree prevleka<br>- Gladka pečniška vrata<br>- Preklopni zgornji grelec za enostavnejše čiščenje |
| **Tehnični podatki** | - Poraba energije večsistemska/konvencionalna: 0,85 kWh (večsistemska), 0,92 kWh (konvencionalna)<br>- Priključna moč (max): 3300 W<br>- Mere aparata (VxŠxG): 59,5 x 59,7 x 54,7 cm<br>- Mere vgradne odprtine min-max (VxŠxG): 58,3-60 x 56-56,8 x 55 cm<br>- EAN koda: 3838942010941<br>- Šifra: 471576 | - Poraba energije večsistemska/konvencionalna: 0,85 kWh (večsistemska), 0,92 kWh (konvencionalna)<br>- Priključna moč (max): 3300 W<br>- Mere aparata (VxŠxG): 59,5 x 59,7 x 54,7 cm<br>- Mere vgradne odprtine min-max (VxŠxG): 58,3-60 x 56-56,8 x 55 cm<br>- EAN koda: 3838942006340<br>- Šifra: 469775 |

| | BO 637 E30X<br>Vgradna pečica<br>Essential Line | BO 635 E20X<br>Vgradna pečica<br>Essential Line |
|---|---|---|
| | A Energijski razred<br>67 l, DC+ | A Energijski razred<br>67 l, DC+ |
| | - Barva aparata: Steklo/Barva nerjavnega jekla<br>- GentleClose tečaj vrat | - Barva aparata: Steklo/Barva nerjavnega jekla<br>- GentleClose tečaj vrat |
| **Učinkovitost** | - Večsistemska pečica BigSpace - 67 l<br>- SuperSize, največja uporabna površina pečenja<br>- HomeMADE® oblika pečice, oblikovana po zgledu krušne peči<br>- PerfectGrill | - Večsistemska pečica BigSpace - 67 l<br>- SuperSize, največja uporabna površina pečenja<br>- HomeMADE® oblika pečice, oblikovana po zgledu krušne peči<br>- PerfectGrill |
| **Upravljanje** | - IconLed<br>- Pogrezljivi gumbi | - IconLed<br>- Pogrezljivi gumbi |
| **Načini ogrevanja** | | |
| **Značilnosti** | - Osvetlitev<br>- Pečenje na več nivojih hkrati | - Osvetlitev |
| **Oprema** | - Globok emajliran XXL pekač<br>- Plitek pekač<br>- Mrežna rešetka<br>- Dvonivojska izvlečna vodila z delnim izvlekom | - Globok emajliran XXL pekač<br>- Plitek pekač<br>- Mrežna rešetka<br>- Enonivojska izvlečna vodila z delnim izvlekom |
| **Varnost** | - Termično varovalo za samodejni izklop<br>- Dinamično ohlajevanje pečice plus - DC+<br>- Dvojna steklena pečniška vrata z enojno refleksijo (CompactDoor) | - Termično varovalo za samodejni izklop<br>- Dinamično ohlajevanje pečice plus - DC+<br>- Dvojna steklena pečniška vrata z enojno refleksijo (CompactDoor) |
| **Enostavno čiščenje** | - Katalitično čiščenje CataClean (zadnja stena)<br>- SilverMatte - temno siv<br>- TouchFree prevleka<br>- Gladka pečniška vrata<br>- Preklopni zgornji grelec za enostavnejše čiščenje | - AquaClean program<br>- SilverMatte - temno siv<br>- TouchFree prevleka |
| **Tehnični podatki** | - Poraba energije večsistemska/konvencionalna: 0,85 kWh (večsistemska), 0,92 kWh (konvencionalna)<br>- Priključna moč (max): 3300 W<br>- Mere aparata (VxŠxG): 59,5 x 59,7 x 54,7 cm<br>- Mere vgradne odprtine min-max (VxŠxG): 58,3-60 x 56-56,8 x 55 cm<br>- EAN koda: 3838942010989<br>- Šifra: 471572 | - Poraba energije večsistemska/konvencionalna: 0,86 kWh (večsistemska), 0,92 kWh (konvencionalna)<br>- Priključna moč (max): 2700 W<br>- Mere aparata (VxŠxG): 59,5 x 59,7 x 54,7 cm<br>- Mere vgradne odprtine min-max (VxŠxG): 58,3-60 x 56-56,8 x 55 cm<br>- EAN koda: 3838942011047<br>- Šifra: 470106 |

| | **BO 615 E10X** Essential Line<br>Vgradna pečica | **BCS 589 S20X** Superior Line<br>Vgradna kompaktna kombinirana parna pečica |
|---|---|---|
| | A Energijski razred<br>67 l, DC, C | A Energijski razred<br>45,5 cm, 51 l, DC+, UCD |
| | - Barva aparata: Steklo/Barva nerjavnega jekla<br>- Klasičen tečaj vrat | - Barva aparata: Steklo/Barva nerjavnega jekla<br>- GentleClose Supreme tečaj vrat |
| **Učinkovitost** | - Večsistemska pečica BigSpace - 67 l<br>- SuperSize, največja uporabna površina pečenja<br>- HomeMADE® oblika pečice, oblikovana po zgledu krušne peči<br>- PerfectGrill | - Kombinirana parna pečica - 51 l<br>- SuperSize, največja uporabna površina pečenja<br>- HomeMADE® oblika pečice, oblikovana po zgledu krušne peči<br>- PerfectGrill |
| **Upravljanje** | - Pogrezljivi gumbi | - ProCook, upravljalni modul (DotMatrix zaslon) |
| **Načini ogrevanja** | | |
| **Značilnosti** | - Osvetlitev | - PureSteam<br>- SoftLight Supreme<br>- MultiSteam360°<br>- MultiFlow360°<br>- Step by Step |
| **Oprema** | - Globok emajliran XXL pekač<br>- Plitek pekač<br>- Mrežna rešetka<br>- Žična vodila pekača | - Parni pekač<br>- Perforiran parni pekač<br>- Plitek pekač<br>- Mrežna rešetka<br>- Sonda za meso<br>- Enonivojska izvlečna vodila s popolnim izvlekom |
| **Varnost** | - Termično varovalo za samodejni izklop<br>- Dinamično ohlajevanje pečice - DC<br>- Dvojna steklena pečniška vrata z enojno refleksijo (CompactDoor) | - Termično varovalo za samodejni izklop<br>- Dinamično ohlajevanje pečice plus - DC+<br>- Trojna steklena pečniška vrata z dvojno refleksijo (UltraCoolDoor) |
| **Enostavno čiščenje** | - AquaClean program<br>- SilverMatte - temno siv<br>- TouchFree prevleka | - Descaling<br>- SilverMatte - siv<br>- TouchFree prevleka<br>- Gladka pečniška vrata |
| **Tehnični podatki** | - Poraba energije večsistemska/konvencionalna: 0,86 kWh (večsistemska), 0,92 kWh (konvencionalna)<br>- Priključna moč (max): 2700 W<br>- Mere aparata (VxŠxG): 59,5 x 59,7 x 54,7 cm<br>- Mere vgradne odprtine min-max (VxŠxG): 58,3-60 x 56-56,8 x 55 cm<br>- EAN koda: 3838942011078<br>- Šifra: 471561 | - Poraba energije večsistemska/konvencionalna: 0,7 kWh (večsistemska), 0,82 kWh (konvencionalna)<br>- Priključna moč (max): 2900 W<br>- Mere aparata (VxŠxG): 45,5 × 59,5 × 54,6 cm<br>- Mere vgradne odprtine (VxŠxG): 45 × 56 × 55 cm<br>- EAN koda: 3838942012501<br>- Šifra: 472905 |

## UWD 1400 X

Premium

Grelni predal

59,5 cm | 14 cm

| | |
|---|---|
| | - Barva aparata: Nerjavno jeklo |
| **Učinkovitost** | - Kapaciteta: Servis za 6 oseb ali 20 posod premera 28 cm ali 80 skodelic za kavo ali 40 skodelic za čaj<br>- Kapaciteta: 6 pogrinjkov |
| **Upravljanje** | - Mehansko upravljanje<br>- Nastavitev temperature<br>- Nastavitev časa |
| **Značilnosti** | - Ventilatorsko kroženje zraka<br>- Osvetljen gumb za vklop<br>- Temperatura med 30-85 °C<br>- Teleskopski izvlek predala<br>- Hladna prednja stran predala |
| **Tehnični podatki** | - Priključna moč (max): 417 W<br>- Mere aparata (VxŠxG): 14 × 59,5 × 56,5 cm<br>- Mere vgradne odprtine (VxŠxG): 14 × 56 × 55 cm<br>- EAN koda: 3838942998195<br>- Šifra: 452090 |

# BM 171 A4XG

## Vgradna mikrovalovna pečica

59,5 cm

| | |
|---|---|
| | - Barva aparata: Črna<br>- Material upravljalne plošče in vrat : Steklo<br>- Notranjost iz nerjavnega jekla<br>- Odpiranje vrat: Levo odpiranje vrat<br>- Način odpiranja vrat: Gumb<br>- Vrata: Dvojna zasteklitev vrat |
| **Učinkovitost** | - Volumen pečice: 17 l<br>- Mikrovalovna moč: 700 W<br>- Moč žara: 1000 W<br>- Infra grelo: 1 |
| **Upravljanje** | - Elektronsko upravljanje z gumbom<br>- Vrsta prikazovalnika: LED prikazovalnik |
| **Načini ogrevanja** | - Mikrovalovi / Žar |
| **Značilnosti** | - AUTO menu<br>- Osvetlitev |
| **Varnost** | - Varnostno stikalo |
| **Oprema** | - Vrtljiv steklen krožnik (24,5 cm)<br>- Rešetka za žar |
| **Tehnični podatki** | - Priključna moč (max): 1050 W<br>- Mere aparata (VxŠxG): 38,8 × 59,5 × 32 cm<br>- Mere vgradne odprtine (VxŠxG): 38 × 56,7 × 43 cm<br>- EAN koda: 3838942001444<br>- Šifra: 470738 |

## BM 300 X

Classic

Vgradna mikrovalovna pečica

59,5 cm

| | |
|---|---|
| | - Barva aparata: Nerjavno jeklo<br>- Material upravljalne plošče: Nerjavno jeklo<br>- Material vrat: Steklo<br>- Notranjost iz nerjavnega jekla<br>- Odpiranje vrat: Levo odpiranje vrat<br>- Način odpiranja vrat: Gumb |
| **Učinkovitost** | - Volumen pečice: 20 l<br>- Mikrovalovna moč: 800 W<br>- Moč žara: 1000 W |
| **Upravljanje** | - Elektronsko upravljanje z gumbom<br>- Vrsta prikazovalnika: LED prikazovalnik<br>- Logične izbire |
| **Načini ogrevanja** | - Mikrovalovi / Žar |
| **Značilnosti** | - AUTO menu<br>- Odtaljevanje po teži |
| **Varnost** | - Otroška zaščita |
| **Oprema** | - Vrtljiv steklen krožnik (24,5 cm) |
| **Tehnični podatki** | - Priključna moč (max): 1250 W<br>- Mere aparata (VxŠxG): 37,8 × 46,3 × 34,5 cm<br>- Mere vgradne odprtine (VxŠxG): 38 × 56,8 × 51,5 cm<br>- EAN koda: 3838942833939<br>- Šifra: 468885 |

# POPOLN OKUS

## Kuhališča

Vsi si želimo kuhati kot profesionalci, navdušiti svoje goste ter svoji družini postreči zdrave obroke. To pa običajno zahteva posebna znanja ali pa vsaj profesionalno opremo. Kuhališča Gorenje so zasnovana kot orodja, ki so preprosta za uporabo in ki vsakomur omogočajo izvrstne rezultate. Vsa indukcijska in plinska kuhališča ter kuhališča s HiLight greli ponujajo funkcije in lastnosti, s katerimi je kuhanje povsem preprosto.

# IQcook indukcijsko kuhališče

## Pametno kuhanje

Zaradi sodelovanja med senzorjema na posodi in v kuhališču IQcook je kuhanje povsem avtomatizirano. Komunikacija poteka brezžično, ves postopek kuhanja pa je samodejno nadziran.

80% hitreje

40% prihranka energije

100% zdravi obroki

100% senzorsko upravljanje

100% samodejno kuhanje

## IQsteam

### Vitamini ostanejo v hrani

Kuhanje z majhno količino vode ohrani vitamine, minerale ter naravno barvo zelenjave. Neverjetno, za pripravo 1 kilograma zelenjave je potrebno le 0,5 dl vode.

## IQpro
### Kuharski maraton, z lahkoto

IQpro ponuja preprost način za pripravo jedi, ki zahtevajo več časa, kuhanje s počasnim segrevanjem ali kuhanjem pri nizki, konstantni temperaturi. Izjemno prikladen je pri jedeh, kot je golaž.

## IQpoach
### Ravno prava temperatura

IQpoach preprečuje, da bi se jedi razkuhale, saj ohranja temperaturo med 71 in 85 °C. Sestavine tako obdržijo svojo naravno barvo, sokove in okus. Jajčka po Benediktovo je sedaj končno mogoče pripraviti tudi doma.

## IQgrill
### Idealno za ljubitelje žara

S kuhališčem IQcook je peka na žaru navdušujoče preprosta, tudi z malo ali nič olja in brez skrbi, da se hrana prismodi. To je bližnjica do najokusnejše in najbolj zdrave hrane z žara.

## IQboil
### Niti ena kapljica ne bo ušla iz posode

Hitro segrevanje do vrelišča in vzdrževanje konstantne temperature je mogoče brez ene same prelite kapljice. V kuhinji bo odslej vse varno in pod nadzorom. Primerno za juhe in testenine.

# Indukcijska kuhališča

Indukcijska kuhališča jedi segrejejo dvakrat hitreje kot kuhališča s HiLight greli, zato so varčnejša in varnejša. Pri kuhanju na teh kuhališčih se segreva samo dno posode, medtem ko preostala površina ostaja hladna in varna za dotik. Temperaturo lahko spremenimo v trenutku, z dotikom. Enostavno upravljanje omejuje nevarnost prekipevanja. Tudi taljenje čokolade, priprava delikatnih omak ali drugih občutljivih mojstrovin so naenkrat postala popolnoma preprosta opravila.

## Hitro in varčno

Čas, potreben za segretje 2 litrov vode s 15 °C do 90 °C

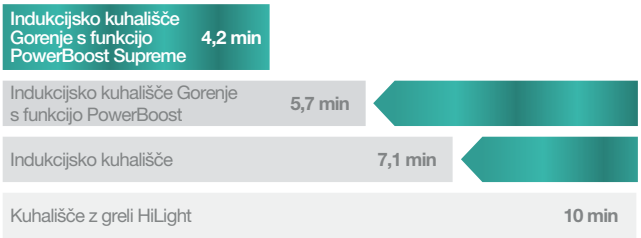

## PowerBoost Supreme

Hitreje pripravljene jedi

Inovativno funkcijo PowerBoost Supreme imajo modeli indukcijskih kuhališč Gorenje Superior. Zagotavlja izjemno hitro delovanje kuhališča, ki tako za segrevanje dveh litrov vode do vrelišča potrebuje le 4,2 minute.

## PowerZone

Velika pomoč ob velikem pomanjkanju časa

Funkcija, ki poveča moč delovanja HiLight kuhališča za 25 %. Hrano je tako mogoče pripraviti bistveno hitreje, pri tem pa se porabi manj energije.

## XpandZone
Posebej velika površina za izvrstne rezultate

XpandZone omogoča kuhanje na skoraj celotni površini indukcijskega kuhališča. Ko je način razširitve kuhalne površine XpandZone aktiviran, se kuhalni polji na levi ali desni strani kuhališča spremenita v eno veliko kuhalno polje. Povezana kuhalna polja zagotavljajo več prostora in svobode za kuhanje, prostor za večjo posodo ali pa za več manjših posod, ki jih lahko postavimo kamorkoli na povezani kuhalni površini.

## BridgeZone
Idealno za velike lonce

Indukcijsko kuhališče z dvema povezljivima kuhalnima poljema poenostavi kuhanje v velikih posodah. Dve ločeni indukcijski kuhalni polji se s preprostim dotikom povežeta v eno samo polje. Funkcija je idealna za sočasno pripravo večjih kosov hrane in priloge.

## FishZone
Idealno za lonce ovalnih oblik

Indukcijska in HiLight kuhališča imajo razširjeno kuhalno polje, ki je popolno za večje lonce. Aktivacija kuhalnega polja ovalne oblike tako omogoča na primer pripravo ribe, večjega kosa mesa ali enolončnice v posodah ovalnih oblik.

## StayWarm

Funkcija StayWarm ohranja stalno temperaturo 70 °C. Tako jedi ohranijo svoj prvotni okus in temperaturo, vse dokler se jih ne postreže.

## ChildLock

Funkcija zaklepanja aparata je idealna za vse, ki imajo doma majhne otroke. Če ti ostanejo v kuhinji brez nadzora, bodo varnejši kot kdajkoli, saj ta funkcija preprečuje, da bi spremenili nastavitve.

## Timer

Če iz izkušenj vemo, da je kakšna jed najboljša po natančno določenem številu minut, lahko časovno omejitev priprave enostavno nastavimo. S pomočjo programske ure se bo kuhališče po nastavljenem številu minut samodejno izklopilo. Na izklop bo opozoril tudi zvočni signal.

## BoilControl

Samodejno poskrbi za začasno prilagajanje moči delovanja. Po začetnem delovanju na največji moči kuhalno polje ohranja temperaturo na želeni stopnji in na ta način preprečuje prevretje ali dolgotrajnejše nepotrebno vretje hrane.

## Stop&Go

Funkcija Stop&Go prekine postopek kuhanja, po ponovnem aktiviranju pa nadaljuje z enakimi nastavitvami.

## SoftMelt

Funkcija SoftMelt je namenjena taljenju čokolade ali masla pri stalni temperaturi 42 °C, kar ustvari idealne pogoje za počasno taljenje brez smojenja.

# Upravljanje kuhališč

## TouchControl

Sodobna senzorska tehnologija zagotavlja enostavno in pregledno upravljanje na dotik. Upravljalna površina je povsem gladka in tako enostavna za čiščenje.

## SliderTouch

S preprostim drsenjem

Pri kuhališčih, opremljenih s SliderTouch sistemom, je upravljanje na dotik še enostavnejše. Z nežnim drsenjem prsta po upravljalni površini namreč nastavljate in nadzirate moč kuhalne cone na večstopenjski lestvici. Ob večji senzibilnosti ter odzivnosti kuhališča je z ergonomsko umeščenostjo upravljalnega dela zagotovljen popoln pregled in nadzor.
**MultiSlider** – Vsaka kuhalna cona ima svoj lastni modul ter programsko uro z drsnim upravljanjem. Za vsako kuhalno površino lahko torej posebej nastavite čas priprave kuhanja. Večstopenjska moč gretja omogoča natančne nastavitve parametrov kuhanja.
**CentralSlider** – Vse kuhalne cone drsno upravljamo preko centralnega programskega modula, ki ponuja preprosto uporabo ter preglednost nad upravljalnim delom.

# Robovi kuhališč

## Design vsakega roba za lepoto in varnost

Pri odličnih kuhališčih je pomembna vsaka podrobnost – tako zaradi varnosti kot zaradi skladnosti kuhališča s celovito podobo kuhinjskega prostora. Kuhališča Gorenje so zato na voljo s tremi različnimi oblikami robov. Izberete lahko klasičen, zaobljeno brušen rob, fasetiran rob s poševnim brušenjem ali rob iz nerjavnega jekla z brušeno letvico. Pri posameznih kuhališčih so te vrste in obdelave robov tudi kombinirane.

Fasetiran rob

Zaobljen, brušen rob

Inox rob

# Plinska kuhališča

Gorilniki plinskih kuhališč Gorenje s svojo inovativno zasnovo zagotavljajo optimalen plamen za hitrejše kuhanje in najboljši izkoristek plina. Mešanica zraka in plina je optimalnejša kot pri doslej običajnih gorilnikih, izraba plina in nadzor plamena pa sta občutno izboljšana.

## Visoko učinkoviti gorilniki

### Več moči za plin

Znatno izboljšani plinski gorilniki zagotavljajo do 10 % večjo učinkovitost rabe plina.

## WokBurner

### Pristen azijski okus, doma

Vok gorilniki zelo hitro dosežejo zelo veliko moč in tako omogočijo enostavno pripravo azijskih jedi in jedi v velikih loncih.

## Linija SUPERIOR

| UPRAVLJANJE | Superior |
|---|---|
| TouchControl, upravljanje na dotik | ● |
| CentralSlider | |
| MultiSlider | ● |
| **LASTNOSTI** | |
| XpandZone | ● |
| BridgeZone | |
| PowerBoost | |
| PowerBoost Supreme | ● |
| IQboil | |
| IQpro | |
| IQsteam | |
| IQpoach | |
| IQgrill | |
| BoilControl | ● |
| SoftMelt | ● |
| StayWarm | ● |
| Funkcija Timer | ● |
| ChildLock | ● |
| Safety switch-off | ● |

## Linija ADVANCED

| UPRAVLJANJE | Advanced |
|---|---|
| TouchControl, upravljanje na dotik | ● |
| CentralSlider | ● |
| MultiSlider | |
| **LASTNOSTI** | |
| XpandZone | ● |
| BridgeZone | ● |
| PowerBoost | ● |
| PowerBoost Supreme | ● |
| IQboil | ● |
| IQpro | ● |
| IQsteam | ● |
| IQpoach | ● |
| IQgrill | ● |
| BoilControl | ● |
| SoftMelt | ● |
| StayWarm | ● |
| Funkcija Timer | ● |
| ChildLock | ● |
| Safety switch-off | ● |

## Linija ESSENTIAL

| UPRAVLJANJE | Essential |
|---|---|
| TouchControl, upravljanje na dotik | ● |
| CentralSlider | |
| MultiSlider | |
| **LASTNOSTI** | |
| XpandZone | |
| BridgeZone | |
| PowerBoost | ● |
| PowerBoost Supreme | |
| IQboil | |
| IQpro | |
| IQsteam | |
| IQpoach | |
| IQgrill | |
| BoilControl | |
| SoftMelt | |
| StayWarm | |
| Funkcija Timer | ● |
| ChildLock | ● |
| Safety switch-off | ● |

| | IQ 634 USC<br>Indukcijsko kuhališče<br>Advanced Line | IS 656 USC<br>Indukcijsko kuhališče<br>Advanced Line |
|---|---|---|
| | Indukcija, 60 cm | Indukcija, 60 cm |
| | - Barva aparata: Črna<br>- Fasetirani robovi kuhališča | - Barva aparata: Črna<br>- Fasetirani robovi kuhališča |
| **Upravljanje** | - CentralSlider, drsno upravljanje z dotikom<br>- Timer kuhališča | - CentralSlider, drsno upravljanje z dotikom<br>- Timer kuhališča |
| **Značilnosti** | - IQcook senzor<br>- Povečana moč delovanja PowerBoost<br>- AllBoost<br>- Tiho delovanje SuperSilent<br>- Funkcija StayWarm<br>- Funkcija SoftMelt<br>- IQboil, kuhanje z veliko vode<br>- IQgrill pečenje (možnost nastavitve stopnje zapečenosti)<br>- IQpoach, poširanje živil<br>- IQpro, počasno kuhanje<br>- IQsteam, parno kuhanje | - Funkcija StayWarm<br>- Povečana moč delovanja PowerBoost<br>- XpandZone |
| **Ogrevalne površine** | - 4 indukcijske ogrevalne površine<br>- levo spredaj: Ø 18,5 cm, 1,4/2 kW,<br>- desno spredaj: Ø 16,5 cm, 1,2/1,4 kW,<br>- levo zadaj: Ø 16,5 cm, 1,2/1,4 kW,<br>- desno zadaj: Ø 20,5 cm, 2/2,3 kW | - 4 indukcijske ogrevalne površine<br>- levo spredaj: 20×20 cm, 1,8/3 kW,<br>- desno spredaj: 20×20 cm, 1,8/3 kW,<br>- levo zadaj: 20×20 cm, 1,8/3 kW,<br>- desno zadaj: 20×20 cm, 1,8/3 kW |
| **Varnost in trajnost** | - Pokazatelj preostale toplote<br>- Otroška zaščita | - Otroška zaščita, varnostno zaklepanje nastavitev kuhališča |
| **Tehnični podatki** | - Priključna moč (max): 7100 W<br>- Mere aparata (VxŠxG): 5,6 × 60 × 51 cm<br>- Mere vgradne odprtine (VxŠxG): 5,2 × 56 × 49 cm<br>- EAN koda: 3838942652783<br>- Šifra: 464533 | - Priključna moč (max): 7200 W<br>- Mere aparata (VxŠxG): 6 × 60 × 51 cm<br>- Mere vgradne odprtine (VxŠxG): 5 × 56 × 49 cm<br>- EAN koda: 3838942005756<br>- Šifra: 465890 |

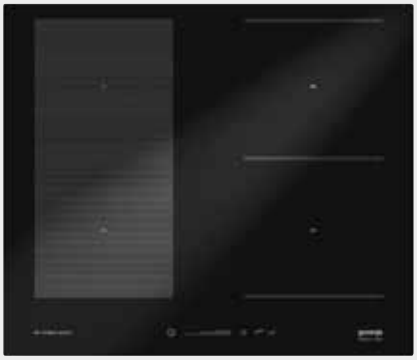

| | IS 675 USC<br>Indukcijsko kuhališče<br>Superior Line | IS 655 SC<br>Indukcijsko kuhališče<br>Advanced Line |
|---|---|---|
| | <br>- Barva aparata: Črna<br>- Fasetirani robovi kuhališča | <br>- Barva aparata: Črna<br>- Brušen rob kuhališča |
| **Upravljanje** | - MultiSlider, drsno upravljanje z dotikom<br>- Timer kuhališča | - CentralSlider, drsno upravljanje z dotikom<br>- Timer kuhališča |
| **Značilnosti** | - BoilControl, zaščita pred prevretjem<br>- StopGo, funkcija varnega kuhanja<br>- Funkcija StayWarm<br>- Funkcija SoftMelt<br>- PowerBoost Supreme<br>- Tiho delovanje SuperSilent<br>- FishZone | - Funkcija StayWarm<br>- PowerBoost Supreme<br>- XpandZone |
| **Ogrevalne površine** | - 4 indukcijske ogrevalne površine<br>- levo spredaj: Ø 21 cm, 2,3/3,7 kW,<br>- desno spredaj: Ø 18 cm, 1,85/3 kW,<br>- levo zadaj: Ø 14,5 cm, 1,4/2,2 kW,<br>- desno zadaj: ovalna indukcijska ogrevalna površina 28×18 cm, 2,3/3,7 kW | - 4 indukcijske ogrevalne površine<br>- levo spredaj: Ø 20×20 cm, 1,8/3 kW,<br>- desno spredaj: Ø 20×20 cm, 1,8/3 kW,<br>- levo zadaj: Ø 20×20 cm, 1,8/3 kW,<br>- desno zadaj: Ø 20×20 cm, 1,8/3 kW |
| **Varnost in trajnost** | - Pokazatelj preostale toplote<br>- Otroška zaščita, varnostno zaklepanje nastavitev kuhališča | - Varnostno zaklepanje nastavitev kuhališča<br>- Otroška zaščita |
| **Tehnični podatki** | - Priključna moč (max): 7400 W<br>- Mere aparata (VxŠxG): 4,6 × 60 × 51 cm<br>- Mere vgradne odprtine (VxŠxG): 5,6 × 56 × 49 cm<br>- EAN koda: 3838942654480<br>- Šifra: 464638 | - Priključna moč (max): 7200 W<br>- Mere aparata (VxŠxG): 6 × 59,5 × 51 cm<br>- Mere vgradne odprtine (VxŠxG): 5 × 56 × 49 cm<br>- EAN koda: 3838942025044<br>- Šifra: 465895 |

| | IT 635 X<br>Indukcijsko kuhališče<br>Advanced Line | IT 614 X<br>Indukcijsko kuhališče<br>Essential Line |
|---|---|---|
| | Indukcija<br>60 cm | Indukcija<br>60 cm |
| | - Barva aparata: Črna<br>- Okvir iz nerjavnega jekla | - Barva aparata: Črna<br>- Okvir iz nerjavnega jekla |
| **Upravljanje** | - TouchControl, upravljanje na dotik<br>- Timer kuhališča | - TouchControl, upravljanje na dotik<br>- Timer kuhališča |
| **Značilnosti** | - Povečana moč delovanja PowerBoost<br>- PowerBoost Supreme<br>- AllBoost<br>- BridgeZone<br>- Tiho delovanje SuperSilent | - Povečana moč delovanja PowerBoost<br>- AllBoost<br>- Tiho delovanje SuperSilent |
| **Ogrevalne površine** | - 4 indukcijske ogrevalne površine<br>- levo spredaj: Ø 18,5 cm, 1,4/2 kW,<br>- desno spredaj: Ø 16,5 cm, 1,2/1,4 kW,<br>- levo zadaj: Ø 18,5 cm, 1,2/1,4 kW,<br>- desno zadaj: Ø 20,5 cm, 2/2,3 kW | - 4 indukcijske ogrevalne površine<br>- levo spredaj: Ø 18,5 cm, 1,4/1,9 kW,<br>- desno spredaj: Ø 16,5 cm, 1,2/1,4 kW,<br>- levo zadaj: Ø 16,5 cm, 1,2/1,4 kW,<br>- desno zadaj: Ø 20,5 cm, 1,9/2,1 kW |
| **Varnost in trajnost** | - Pokazatelj preostale toplote<br>- Otroška zaščita | - Pokazatelj preostale toplote<br>- Otroška zaščita |
| **Tehnični podatki** | - Priključna moč (max): 7100 W<br>- Mere aparata (VxŠxG): 6,3 × 60 × 51,5 cm<br>- Mere vgradne odprtine (VxŠxG): 5,6 × 56 × 49 cm<br>- EAN koda: 3838942719967<br>- Šifra: 463048 | - Priključna moč (max): 6800 W<br>- Mere aparata (VxŠxG): 5,7 × 60 × 51,5 cm<br>- Mere vgradne odprtine (VxŠxG): 5 × 56 × 49 cm<br>- EAN koda: 3838942719141<br>- Šifra: 463044 |

## IT 614 CSC
Essential Line

Indukcijsko kuhališče

Indukcija

59,5 cm

- Barva aparata: Črna
- Fasetiran sprednji rob kuhališča

| | |
|---|---|
| **Upravljanje** | - TouchControl, upravljanje na dotik<br>- Timer kuhališča |
| **Značilnosti** | - Povečana moč delovanja PowerBoost<br>- AllBoost<br>- Tiho delovanje SuperSilent |
| **Ogrevalne površine** | - 4 indukcijske ogrevalne površine<br>- levo spredaj: Ø 18,5 cm, 1,4/1,9 kW,<br>- desno spredaj: Ø 16,5 cm, 1,2/1,4 kW,<br>- levo zadaj: Ø 16,5 cm, 1,2/1,4 kW,<br>- desno zadaj: Ø 20,5 cm, 1,9/2,1 kW |
| **Varnost in trajnost** | - Pokazatelj preostale toplote<br>- Otroška zaščita |
| **Tehnični podatki** | - Priključna moč (max): 6800 W<br>- Mere aparata (VxŠxG): 5,5 × 59,5 × 51 cm<br>- Mere vgradne odprtine (VxŠxG): 5 × 56 × 49 cm<br>- EAN koda: 3838942719332<br>- Šifra: 463046 |

| | ITG 623 USC<br>Kombinirano indukcijsko kuhališče s plinom | ICT 621 AC<br>Komb. indukcijsko kuhališče s HiLight kuhališčem |
|---|---|---|
| | Indukcija + plin<br>58 cm | Indukcija + HiLight<br>58 cm |
| | - Barva aparata: Črna<br>- Brušen rob kuhališča | - Barva aparata: Črna<br>- Brušen rob kuhališča |
| **Upravljanje** | - Mehansko / TouchControl, upravljanje na dotik<br>- Ergonomski gumbi<br>- Timer kuhališča | - TouchControl, upravljanje na dotik<br>- Timer kuhališča |
| **Značilnosti** | - BoilControl, zaščita pred prevretjem<br>- Povečana moč delovanja PowerBoost | - BoilControl, zaščita pred prevretjem<br>- Povečana moč delovanja PowerBoost |
| **Ogrevalne površine** | - 1 pomožni gorilnik + 1 standardni gorilnik + 2 indukcijski ogrevalni površini<br>- levo spredaj: Ø 16 cm, 1,4 kW,<br>- desno spredaj: 1 kW,<br>- levo zadaj: Ø 20 cm, 2,3/3 kW,<br>- desno zadaj: 3 kW<br>- Enoročni električni vžig plinskih gorilnikov<br>- Material nosilnih plinskih rešetk: Litoželezni | - 2 HiLight ogrevalni površini + 2 indukcijski ogrevalni površini<br>- levo spredaj: Ø 14 cm, 1,2 kW,<br>- desno spredaj: Ø 16 cm, 1,4 kW,<br>- levo zadaj: Ø dvokrožna 18/12 cm, 1,7/0,7 kW,<br>- desno zadaj: Ø 20 cm, 2,3/3 kW |
| **Varnost in trajnost** | - Otroška zaščita<br>- Varnostni izklop kuhališča<br>- Varovani plinski gorilnik | - Pokazatelj preostale toplote<br>- Otroška zaščita, varnostno zaklepanje nastavitev kuhališča |
| **Tehnični podatki** | - Priključna moč (max): 4400 W<br>- Mere aparata (VxŠxG): 5 × 58 × 51 cm<br>- Mere vgradne odprtine (VxŠxG): 6,6 × 56 × 49 cm<br>- EAN koda: 3838942933585<br>- Šifra: 428712 | - Priključna moč (max): 6600 W<br>- Mere aparata (VxŠxG): 5,5 × 58 × 51 cm<br>- Mere vgradne odprtine (VxŠxG): 5,5 × 56 × 49 cm<br>- EAN koda: 3838942786464<br>- Šifra: 377376 |

| | **ECS 680 USC** Advanced Line<br>Steklokeramično kuhališče | **ECT 680 X** Essential Line<br>Steklokeramično kuhališče |
|---|---|---|
| | HiLight<br>60 cm | HiLight<br>60 cm |
| | - Barva aparata: Črna<br>- Fasetirani robovi kuhališča | - Barva aparata: Črna<br>- Okvir iz nerjavnega jekla |
| **Upravljanje** | - CentralSlider, drsno upravljanje z dotikom<br>- Timer kuhališča | - TouchControl, upravljanje na dotik<br>- Timer kuhališča |
| **Značilnosti** | - BoilControl, zaščita pred prevretjem<br>- Funkcija StayWarm | - BoilControl, zaščita pred prevretjem<br>- StopGo, funkcija varnega kuhanja<br>- Funkcija StayWarm |
| **Ogrevalne površine** | - 2 HiLight ogrevalni površini + 1 trokrožna HiLight ogrevalna površina + 1 ovalna HiLight ogrevalna površina<br>- levo spredaj: Trokrožna kuhalna površina 21/17,5/12 cm, 2,3 kW,<br>- desno spredaj: Ø 14,5 cm, 1,2 kW,<br>- levo zadaj: Ø 14,5 cm, 1,2 kW,<br>- desno zadaj: Ø razširjeno 26,5×17 cm, 2,4 kW | - 2 HiLight ogrevalni površini + 1 trokrožna HiLight ogrevalna površina + 1 ovalna HiLight ogrevalna površina<br>- levo spredaj: Trokrožna kuhalna površina 21/17,5/12 cm, 2,3 kW,<br>- desno spredaj: Ø 14,5 cm, 1,2 kW,<br>- levo zadaj: Ø 14,5 cm, 1,2 kW,<br>- desno zadaj: Ø razširjeno 26,5×17 cm, 2,4 kW |
| **Varnost in trajnost** | - Pokazatelj preostale toplote<br>- Otroška zaščita, varnostno zaklepanje nastavitev kuhališča | - Pokazatelj preostale toplote<br>- Otroška zaščita, varnostno zaklepanje nastavitev kuhališča |
| **Tehnični podatki** | - Priključna moč (max): 7100 W<br>- Mere aparata (VxŠxG): 5,4 × 60 × 51 cm<br>- Mere vgradne odprtine (VxŠxG): 5 × 56 × 49 cm<br>- EAN koda: 3838942654183<br>- Šifra: 464519 | - Priključna moč (max): 7100 W<br>- Mere aparata (VxŠxG): 5,6 × 60 × 51 cm<br>- Mere vgradne odprtine (VxŠxG): 5 × 56 × 49 cm<br>- EAN koda: 3838942654251<br>- Šifra: 464559 |

| | ECT 691 CSC<br>Steklokeramično kuhališče<br>Essential Line | ECT 610 X<br>Steklokeramično kuhališče<br>Essential Line |
|---|---|---|
| | HiLight<br>59,5 cm | HiLight<br>59,5 cm |
| | - Barva aparata: Črna<br>- Fasetiran sprednji rob kuhališča | - Barva aparata: Črna<br>- Okvir iz nerjavnega jekla |
| **Upravljanje** | - TouchControl, upravljanje na dotik<br>- Timer kuhališča | - TouchControl, upravljanje na dotik |
| **Značilnosti** | - BoilControl, zaščita pred prevretjem<br>- StopGo, funkcija varnega kuhanja<br>- Funkcija StayWarm | - BoilControl, zaščita pred prevretjem |
| **Ogrevalne površine** | - 4 HiLight ogrevalne površine<br>- levo spredaj: Ø 21 cm, 2,1/3 kW,<br>- desno spredaj: Ø 14,5 cm, 1,2 kW,<br>- levo zadaj: Ø 14,5 cm, 1,2 kW,<br>- desno zadaj: Ø dvokrožna 18/12 cm, 1,7 kW | - 4 HiLight ogrevalne površine<br>- levo spredaj: Ø 21 cm, 2,3 kW,<br>- desno spredaj: Ø 14,5 cm, 1,2 kW,<br>- levo zadaj: Ø 14,5 cm, 1,2 kW,<br>- desno zadaj: Ø 18 cm, 1,8 kW |
| **Varnost in trajnost** | - Pokazatelj preostale toplote<br>- Otroška zaščita, varnostno zaklepanje nastavitev kuhališča | - Pokazatelj preostale toplote<br>- Otroška zaščita, varnostno zaklepanje nastavitev kuhališča |
| **Tehnični podatki** | - Priključna moč (max): 6200 W<br>- Mere aparata (VxŠxG): 5,6 × 59,5 × 51 cm<br>- Mere vgradne odprtine (VxŠxG): 5 × 56 × 49 cm<br>- EAN koda: 3838942719400<br>- Šifra: 463050 | - Priključna moč (max): 6500 W<br>- Mere aparata (VxŠxG): 5,6 × 59,5 × 51 cm<br>- Mere vgradne odprtine (VxŠxG): 5 × 56 × 49 cm<br>- EAN koda: 3838942654169<br>- Šifra: 464556 |

| | KC 631 UUSC Essential Line<br>Komb. steklokeramično kuhališče s plinom | KC 621 UUSC Advanced Line<br>Komb. steklokeramično kuhališče s plinom |
|---|---|---|
| | Plin + HiLight<br>59,5 cm<br>- Barva aparata: Črna<br>- Fasetirani robovi kuhališča | Plin + HiLight<br>59,5 cm<br>- Barva aparata: Črna<br>- Fasetirani robovi kuhališča |
| **Upravljanje** | - Ergonomski gumbi | - Ergonomski gumbi |
| **Značilnosti** | | - 1 pomožni gorilnik + 1 velik gorilnik + 2 HiLight ogrevalni površini |
| **Ogrevalne površine** | - 1 pomožni gorilnik + 1 velik gorilnik + 1 normalni gorilnik + 1 HiLight ogrevalna površina<br>- levo spredaj: Ø 9 cm, 3 kW,<br>- desno spredaj: Ø 5 cm, 1 kW,<br>- levo zadaj: Ø 6 cm, 1,75 kW,<br>- desno zadaj: Ø 18 cm, 1,8 kW<br>- Enoročni električni vžig plinskih gorilnikov<br>- Material nosilnih plinskih rešetk: Litoželezni | - levo spredaj: Ø 9 cm, 3 kW,<br>- desno spredaj: Ø 14,5 cm, 1,2 kW,<br>- levo zadaj: Ø 5 cm, 1 kW,<br>- desno zadaj: Ø 18 cm, 1,8 kW<br>- Enoročni električni vžig plinskih gorilnikov<br>- Material nosilnih plinskih rešetk: Litoželezni |
| **Varnost in trajnost** | - Pokazatelj preostale toplote<br>- Varovani plinski gorilniki | - Pokazatelj preostale toplote<br>- Varovani plinski gorilniki |
| **Tehnični podatki** | - Priključna moč (max): 1800 W<br>- Mere aparata (VxŠxG): 10,5 × 59,5 × 51 cm<br>- Mere vgradne odprtine (VxŠxG): 6,4 × 56 × 49 cm<br>- EAN koda: 3838942763786<br>- Šifra: 464403 | - Priključna moč (max): 3000 W<br>- Mere aparata (VxŠxG): 10,5 × 59,5 × 51 cm<br>- Mere vgradne odprtine (VxŠxG): 6,4 × 56 × 49 cm<br>- EAN koda: 3838942763830<br>- Šifra: 464407 |

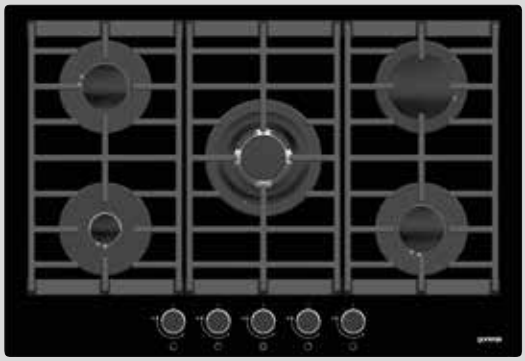

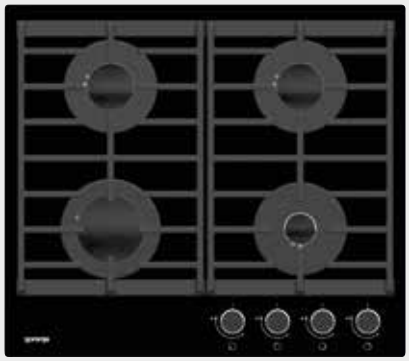

| | GTW 751 UB<br>Plinsko kuhališče na kaljenem steklu | GT 641 UB<br>Plinsko kuhališče na kaljenem steklu |
|---|---|---|
| | Plin<br>75 cm | Plin<br>58,5 cm |
| | - Barva aparata: Črna | - Barva aparata: Črna |
| **Upravljanje** | - Ergonomski gumbi | - Ergonomski gumbi |
| **Značilnosti** | - Wok gorilnik | |
| **Ogrevalne površine** | - 1 pomožni gorilnik + 1 velik gorilnik + 2 standardna gorilnika + 1 wok gorilnik<br>- levo spredaj: Ø 4,3 cm, 1 kW,<br>- desno spredaj: Ø 6,7 cm, 1,75 kW,<br>- levo zadaj: Ø 6,7 cm, 1,75 kW,<br>- desno zadaj: Ø 9,7 cm, 3 kW,<br>- na sredini: Ø 13,44 cm, 3,8 kW<br>- Enoročni električni vžig plinskih gorilnikov<br>- Material nosilnih plinskih rešetk: Litoželezni | - 1 pomožni gorilnik + 1 velik gorilnik + 2 normalna gorilnika<br>- levo spredaj: Ø 9,7 cm, 3 kW,<br>- desno spredaj: Ø 4,3 cm, 1 kW,<br>- levo zadaj: Ø 6,7 cm, 1,75 kW,<br>- desno zadaj: Ø 6,7 cm, 1,75 kW<br>- Enoročni električni vžig plinskih gorilnikov<br>- Material nosilnih plinskih rešetk: Litoželezni |
| **Varnost in trajnost** | - Varnostni izklop kuhališča<br>- Varovani plinski gorilniki | - Varnostni izklop kuhališča<br>- Varovani plinski gorilniki |
| **Tehnični podatki** | - Mere aparata (VxŠxG): 4,5 × 75 × 51 cm<br>- Mere vgradne odprtine (VxŠxG): 5 × 72 × 48 cm<br>- EAN koda: 3838942994845<br>- Šifra: 450449 | - Mere aparata (VxŠxG): 9,6 × 58,5 × 51 cm<br>- Mere vgradne odprtine (VxŠxG): 4,5 × 56 × 48 cm<br>- EAN koda: 3838942928666<br>- Šifra: 426151 |

## GW 6N41 IX
Essential Line

Plinsko kuhališče

Plin

58 cm

| | |
|---|---|
| | - Barva aparata: Nerjavno jeklo |
| **Upravljanje** | - Ergonomski gumbi |
| **Značilnosti** | - Wok gorilnik |
| **Ogrevalne površine** | - 1 pomožni gorilnik + 1 dvojni gorilnik + 2 standarna gorilnika<br>- levo spredaj: Ø 6,9 cm, 1,9 kW,<br>- desno spredaj: Ø 4,4 cm, 1 kW,<br>- levo zadaj: Ø 6,9 cm, 1,9 kW,<br>- desno zadaj: Ø 13,2 cm, 3,5 kW<br>- Enoročni električni vžig plinskih gorilnikov<br>- Material nosilnih plinskih rešetk: Litoželezni |
| **Varnost in trajnost** | - Varovani plinski gorilniki |
| **Tehnični podatki** | - Mere aparata (VxŠxG): 10,7 × 58 × 51 cm<br>- Mere vgradne odprtine (VxŠxG): 4,7 × 56 × 49 cm<br>- EAN koda: 3838942723438<br>- Šifra: 463804 |

| | K 6N30 IX<br>Kombinirana kuhalna plošča<br>Essential Line | K 6N30 IW<br>Kombinirana kuhalna plošča<br>Essential Line |
|---|---|---|
| | Plin + elektrika<br>60 cm<br>- Barva aparata: Nerjavno jeklo | Plin + elektrika<br>60 cm<br>- Barva aparata: Bela |
| **Upravljanje** | - Ergonomski gumbi | - Ergonomski gumbi |
| **Značilnosti** | | |
| **Ogrevalne površine** | - 1 pomožni gorilnik + 1 velik gorilnik + 1 standardni gorilnik + 1 električna hitrokuhalna plošča<br>- levo spredaj: Ø 6,9 cm, 1,9 kW,<br>- desno spredaj: Ø 4,6 cm, 1 kW,<br>- levo zadaj: Ø 14,5 cm, 1,5 kW,<br>- desno zadaj: Ø 9,4 cm, 3 kW<br>- Enoročni električni vžig plinskih gorilnikov<br>- Material nosilnih plinskih rešetk: Emajlirana | - Enoročni električni vžig plinskih gorilnikov<br>- 1 pomožni gorilnik + 1 velik gorilnik + 1 standardni gorilnik + 1 električna hitrokuhalna plošča<br>- levo spredaj: Ø 6,9 cm, 1,9 kW,<br>- desno spredaj: Ø 4,6 cm, 1 kW,<br>- levo zadaj: Ø 14,5 cm, 1,5 kW,<br>- desno zadaj: Ø 9,4 cm, 3 kW<br>- Material nosilnih plinskih rešetk: Emajlirana |
| **Varnost in trajnost** | - Varovani plinski gorilniki | - Varovani plinski gorilniki |
| **Tehnični podatki** | - Priključna moč (max): 1500 W<br>- Mere aparata (VxŠxG): 10,7 × 60 × 53 cm<br>- Mere vgradne odprtine (VxŠxG): 5,9 × 56 × 49 cm<br>- EAN koda: 3838942723278<br>- Šifra: 463807 | - Priključna moč (max): 1500 W<br>- Mere aparata (VxŠxG): 10,7 × 60 × 53 cm<br>- Mere vgradne odprtine (VxŠxG): 5,9 × 56 × 49 cm<br>- EAN koda: 3838942721922<br>- Šifra: 463805 |

| | K 6N30 IB<br>Kombinirana kuhalna plošča | K 6N20 IX<br>Kombinirana kuhalna plošča |
|---|---|---|
| | Essential Line | Essential Line |
| | Plin + elektrika<br>60 cm | Plin + elektrika<br>58 cm |
| | - Barva aparata: Črna | - Barva aparata: Nerjavno jeklo |
| **Upravljanje** | - Ergonomski gumbi | - Ergonomski gumbi |
| **Značilnosti** | | |
| **Ogrevalne površine** | - 1 pomožni gorilnik + 1 velik gorilnik + 1 standardni gorilnik + 1 električna hitrokuhalna plošča<br>- levo spredaj: Ø 6,9 cm, 1,9 kW,<br>- desno spredaj: Ø 4,6 cm, 1 kW,<br>- levo zadaj: Ø 14,5 cm, 1,5 kW,<br>- desno zadaj: Ø 9,4 cm, 3 kW<br>- Enoročni električni vžig plinskih gorilnikov<br>- Material nosilnih plinskih rešetk: Emajlirana | - 1 pomožni gorilnik + 1 velik gorilnik + 2 električni hitrokuhalni plošči<br>- levo spredaj: Ø 14,5 cm, 1,5 kW,<br>- desno spredaj: Ø 4,6 cm, 1 kW,<br>- levo zadaj: Ø 18 cm, 2 kW,<br>- desno zadaj: Ø 9,4 cm, 3 kW<br>- Enoročni električni vžig plinskih gorilnikov |
| **Varnost in trajnost** | - Varovani plinski gorilniki | - Varovani plinski gorilniki |
| **Tehnični podatki** | - Priključna moč (max): 1500 W<br>- Mere aparata (VxŠxG): 10,7 × 60 × 53 cm<br>- Mere vgradne odprtine (VxŠxG): 5,9 × 56 × 49 cm<br>- EAN koda: 3838942723261<br>- Šifra: 463806 | - Priključna moč (max): 3500 W<br>- Mere aparata (VxŠxG): 10,7 × 58 × 51 cm<br>- Mere vgradne odprtine (VxŠxG): 4,7 × 56 × 49 cm<br>- EAN koda: 3838942723292<br>- Šifra: 463809 |

| | E 6N1 AX<br>Električno kuhališče<br>Essential Line | IT 332 CSC<br>Indukcijsko kuhališče |
|---|---|---|
| | Elektrika<br>58 cm | Indukcija<br>30 cm |
| | - Barva aparata: Nerjavno jeklo | - Barva aparata: Črna<br>- Fasetiran sprednji rob kuhališča |
| **Upravljanje** | | - TouchControl, upravljanje na dotik<br>- Timer kuhališča |
| **Značilnosti** | - Hitrokuhalne plošče | - PowerBoost |
| **Ogrevalne površine** | - 4 hitro kuhalne električne ogrevalne površine<br>- levo spredaj: Ø 14,5 cm, 1,5 kW,<br>- desno spredaj: Ø 14,5 cm, 1,5 kW,<br>- levo zadaj: Ø 18 cm, 2 kW,<br>- desno zadaj: Ø 18 cm, 2 kW | - 2 indukcijski ogrevalni površini<br>- spredaj: Ø 16 cm, 1,4 kW,<br>- zadaj: Ø 20 cm, 2,3/3 kW |
| **Varnost in trajnost** | | - Pokazatelj preostale toplote<br>- Otroška zaščita, varnostno zaklepanje nastavitev kuhališča |
| **Tehnični podatki** | - Priključna moč (max): 7000 W<br>- Mere aparata (VxŠxG): 8,3 × 58 × 51 cm<br>- Mere vgradne odprtine (VxŠxG): 4,9 × 56 × 49 cm<br>- EAN koda: 3838942469466<br>- Šifra: 229056 | - Priključna moč (max): 3650 W<br>- Mere aparata (VxŠxG): 7,2 × 30 × 51 cm<br>- Mere vgradne odprtine (VxŠxG): 6,8 × 27,5 × 49 cm<br>- EAN koda: 3838942488092<br>- Šifra: 344598 |

| | ECT 330 CSC<br>Steklokeramično kuhališče | EC 310 CSC<br>Steklokeramično kuhališče<br>Essential Line |
|---|---|---|
| | HiLight<br>30 cm | HiLight<br>30 cm |
| | - Barva aparata: Črna<br>- Fasetiran sprednji rob kuhališča | - Barva aparata: Črna<br>- Fasetiran sprednji rob kuhališča |
| **Upravljanje** | - TouchControl, upravljanje na dotik | - Ergonomski gumbi |
| **Značilnosti** | - BoilControl, zaščita pred prevretjem | |
| **Ogrevalne površine** | - 2 HiLight ogrevalni površini<br>- spredaj: Ø dvokrožna 18/12 cm, 1,7 kW,<br>- zadaj: Ø 14,5 cm, 1,2 kW | - 2 HiLight ogrevalni površini<br>- spredaj: Ø 14,5 cm, 1,2 kW,<br>- zadaj: Ø 18 cm, 1,7 kW |
| **Varnost in trajnost** | - Pokazatelj preostale toplote<br>- Otroška zaščita, varnostno zaklepanje nastavitev kuhališča | - Pokazatelj preostale toplote |
| **Tehnični podatki** | - Priključna moč (max): 2900 W<br>- Mere aparata (VxŠxG): 6,6 × 30 × 51 cm<br>- Mere vgradne odprtine (VxŠxG): 6,2 × 27,5 × 49 cm<br>- EAN koda: 3838942785153<br>- Šifra: 465888 | - Priključna moč (max): 2900 W<br>- Mere aparata (VxŠxG): 8,8 × 30 × 51 cm<br>- Mere vgradne odprtine (VxŠxG): 5,7 × 27,5 × 49 cm<br>- EAN koda: 3838942767685<br>- Šifra: 465886 |

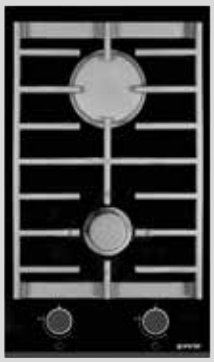

| | GC 341 UC<br>Plinsko kuhališče | G 340 UX<br>Plinsko kuhališče |
|---|---|---|
| | Plin<br>30 cm<br>- Barva aparata: Črna<br>- Fasetiran sprednji rob kuhališča | Plin<br>28,8 cm<br>- Barva aparata: Nerjavno jeklo |
| **Upravljanje** | - Ergonomski gumbi | - Ergonomski gumbi |
| **Značilnosti** | | |
| **Ogrevalne površine** | - 1 pomožni gorilnik + 1 velik gorilnik<br>- spredaj: Ø 5,5 cm, 1 kW,<br>- zadaj: Ø 10 cm, 3 kW<br>- Enoročni električni vžig plinskih gorilnikov<br>- Material nosilnih plinskih rešetk: Litoželezni | - 1 pomožni gorilnik + 1 velik gorilnik<br>- spredaj: Ø 4,3 cm, 1 kW,<br>- zadaj: Ø 9,7 cm, 3 kW<br>- Enoročni električni vžig plinskih gorilnikov<br>- Material nosilnih plinskih rešetk: Emajlirana |
| **Varnost in trajnost** | | - Varnostni izklop kuhališča |
| **Tehnični podatki** | - Mere aparata (VxŠxG): 10,8 × 30 × 51 cm<br>- Mere vgradne odprtine (VxŠxG): 6,4 × 27,5 × 49 cm<br>- EAN koda: 3838942958397<br>- Šifra: 344590 | - Mere aparata (VxŠxG): 5,5 × 28,8 × 51 cm<br>- Mere vgradne odprtine (VxŠxG): 4,5 x 27 x 48 cm<br>- EAN koda: 3838942928611<br>- Šifra: 426146 |

# EM 300 E
## Električno kuhališče

Elektrika

28,8 cm

| | |
|---|---|
| **Upravljanje** | - Ergonomski gumbi |
| **Značilnosti** | |
| **Ogrevalne površine** | - 1 hitra električna ogrevalna površina + 1 standarna električna ogrevalna površina<br>- spredaj: Ø 14,5 cm, 1 kW,<br>- zadaj: Ø 18 cm, 2 kW |
| **Varnost in trajnost** | |
| **Tehnični podatki** | - Priključna moč (max): 3000 W<br>- Mere aparata (VxŠxG): 4,5 × 28,8 × 51 cm<br>- Mere vgradne odprtine (VxŠxG): 7 x 26,8 x 49 cm<br>- EAN koda: 3838942223228<br>- Šifra: 113441 |

# POMOČ OD ZGORAJ

## Nape

Kuhinjske nape Gorenje ponujajo dvoje v enem, saj gre za tehnološko napredne pripomočke v obliki vrhunsko oblikovanih predmetov. So idealen sopotnik za sodoben življenjski slog, saj prispevajo k bolj zdravemu življenjskemu okolju, učinkovito odstranjujejo neprijetne vonjave ter delujejo tiho in zanesljivo. Izdelane so iz vrhunskih materialov in ponujajo najboljšo možno uporabniško izkušnjo pri kuhanju in čiščenju. Tudi takrat, ko jih preprosto samo občudujemo.

# AdaptAir tehnologija

## Veliko zraka, manj hrupa

AdaptAir je edinstvena tehnologija, ki zagotavlja povsem enakomerno vsesavanje zraka nad celotno površino kuhališča. To omogoča posebna kombinacija aluminijastega filtra z dodatkom posebne pene in loput, ki se odpirajo in zapirajo glede na moč vsesavanja zraka, s čimer se občutno zmanjša nivo hrupa. V zraku tako ni več pare, neprijetnih vonjav in drugih nečistoč.

| PRETOK ZRAKA ($m^3/h$) | 550 $m^3/h$ / AdaptAir | 650 $m^3/h$ / AdaptAir | 700 $m^3/h$ / AdaptAir | 800 $m^3/h$ / AdaptAir |
|---|---|---|---|---|
| ENERGIJSKI RAZRED | C | C | B | A |
| NIVO HRUPA (dB) | 70 | 65 | 62 | 60 |

## Filters
### Prednosti poliuretanske pene

Edinstveni filtri za maščobo so izboljšani z dodatkom posebne pene, ki izloči do 98 % vseh mastnih delcev in drugih nečistoč. Pri tem pa napa še vedno ohrani učinkovitost vsesavanja v razredu A.

## SliderTouch
### Preprosto upravljanje

Posebni inovativni drsnik omogoča preprosto in takojšnje spreminjanje nastavitev moči delovanja in intenzivnosti svetlobe.

## AdaptTech
### Samodejno delovanje ventilatorja

V samodejnem načinu delovanja poseben senzor zazna raven nečistoče, pare, vlage ali plinov v zraku in se ustrezno odzove. Samodejno prilagodi hitrost delovanja ventilatorja, ko delovanje ni več potrebno pa ventilator tudi izklopi.

## P. A. S. System
### Pametno in ciljno odsesavanje z manj hrupa

Perimetrični sistem vsesavanja ne vsesa zraka le skozi osrednji del, temveč tudi na robovih. S takšnim načinom odsesavanja napa hkrati zmanjša porabo energije ter raven hrupa, odsesavanje zraka pa je opazno učinkovitejše.

## Timer and refresh
### Vedno sveže in pravočasno

Med posebnimi prednostmi novih nap Gorenje sta tudi nastavitev časa samodejnega izklopa (po 10, 20 ali 30 minutah) ter funkcija osveževanja, ki vsako uro za pet minut vklopi napo in tako v prostoru ohranja svež zrak.

## TouchFree prevleka
### Sijajne površine brez prstnih odtisov

Vse površine iz nerjavnega jekla so prevlečene s posebno TouchFree prevleko, ki preprečuje vidnost prstnih odtisov, zaradi česar so površine vedno svetleče, čiščenje aparatov pa enostavnejše.

## Linija ADVANCED

| UPRAVLJANJE | Advanced |
|---|---|
| Gumbi | ● |
| Na dotik | |
| Na dotik stekla | ● |
| | |
| **LASTNOSTI** | |
| AdaptAir | ● |
| AdapTech | ● |
| Perimetrično vsesavanje | ● |
| Filtri s poliuretansko peno | ● |
| TouchFree prevleka | ● |
| Funkcija Timer | ● |
| Funkcija Refresh | ● |
| PowerBoost | ● |
| Auto switch-off | ● |
| Pokazatelj čistosti filtra | ● |
| Halogenska osvetlitev | |
| Funkcija Dimmer | ● |
| LED osvetlitev | ● |

## Linija ESSENTIAL

| UPRAVLJANJE | Essential |
|---|---|
| Gumbi | ● |
| Na dotik | ● |
| Na dotik stekla | ● |
| | |
| **LASTNOSTI** | |
| AdaptAir | |
| AdapTech | |
| Perimetrično vsesavanje | ● |
| Filtri s poliuretansko peno | ● |
| TouchFree prevleka | ● |
| Funkcija Timer | ● |
| Funkcija Refresh | |
| PowerBoost | |
| Auto switch-off | ● |
| Pokazatelj čistosti filtra | ● |
| Halogenska osvetlitev | ● |
| Funkcija Dimmer | |
| LED osvetlitev | |

| | IHT 941 A2 XBG Advanced Line<br>Samostojna, otočna kuhinjska napa | IDR 4545 E<br>Samostojna, otočna kuhinjska napa |
|---|---|---|
| | B Energijski razred<br>89,8 cm | E Energijski razred<br>39 cm |
| | - Obtočna ali odzračevalna<br>- Barva ohišja/dekorativnega dimnika: Nerjavno jeklo in črno steklo / Nerjavno jeklo | - Obtočna ali odzračevalna<br>- Barva ohišja/dekorativnega dimnika: Nerjavno jeklo |
| **Učinkovitost** | - Povečan pretok zraka (PowerBoost 2): 735 m³/h | - Maximalni pretok zraka pri odzračevalnem načinu delovanja: 576 m³/h |
| **Upravljanje** | - AdaptTech prezračevanja: Inteligentni sistem pomnjenja<br>- Nastavitev upravljanja: Na dotik<br>- Funkcija timer, časovna prednastavitev delovanja nape<br>- Število stopenj hitrosti: 3 | - Nastavitev upravljanja: Na dotik<br>- Funkcija timer, časovna prednastavitev delovanja nape<br>- Število stopenj hitrosti: 4 |
| **Značilnosti** | - TouchFree prevleka<br>- Konstantno prezračevanje ReFresh<br>- Osvetlitev: LED<br>- Število svetil: 4 x 2,5 W<br>- Število PowerBoost funkcij: 2 | - Osvetlitev: Halogenska<br>- Število svetil: 4 x 20 W<br>- Perimetrično vsesavanje, P.A.S. System |
| **Oprema** | - Material filtra: Adapt Air (pralni aluminij s poliuretansko peno in loputicami)<br>- Pokazatelj čistosti filtra<br>- Število motorjev: 1<br>- Premer odvodne cevi: 15 cm + loputa za nepovratni pretok zraka<br>- Koda oglenega filtra (opcijsko-dodatni nakup): 197465 | - Material filtra: Pralni aluminij<br>- Število motorjev: 1<br>- Premer odvodne cevi: 15 cm + loputa za nepovratni pretok zraka<br>- Koda oglenega filtra (opcijsko-dodatni nakup): 180178 |
| **Tehnični podatki** | - Nivo hrupa (max.): 62 dB(A)re 1 pW<br>- Višina dekorativnega dimnika min/max : 797-1141 mm<br>- Mere aparata (ŠxVxG): 89,8 x 5,9 x 45 cm<br>- EAN koda: 3838942011566<br>- Šifra: 474646 | - Nivo hrupa (max.): 45 dB(A)re 1 pW<br>- Višina dekorativnega dimnika min/max : 900 -1200 mm<br>- Mere aparata (ŠxVxG): 39 x 90 x 39 cm<br>- EAN koda: 3838942401329<br>- Šifra: 182952 |

# IDKG 9545 E

## Samostojna, otočna kuhinjska napa

D Energijski razred

90 cm

- Obtočna ali odzračevalna
- Barva ohišja/dekorativnega dimnika: Steklo in nerjavno jeklo / Nerjavno jeklo

| | |
|---|---|
| **Učinkovitost** | - Maximalni pretok zraka pri odzračevalnem načinu delovanja: 643 m³/h |
| **Upravljanje** | - Nastavitev upravljanja: Na dotik<br>- Funkcija timer, časovna prednastavitev delovanja nape<br>- Število stopenj hitrosti: 4 |
| **Značilnosti** | - Osvetlitev: Halogenska<br>- Število svetil: 4 x 20 W |
| **Oprema** | - Material filtra: Pralni aluminij<br>- Število motorjev: 1<br>- Premer odvodne cevi: 15 cm<br>- Koda oglenega filtra (opcijsko-dodatni nakup): 180178 |
| **Tehnični podatki** | - Nivo hrupa (max.): 65 dB(A)re 1 pW<br>- Višina dekorativnega dimnika min/max : 761 -961 mm<br>- Mere aparata (ŠxVxG): 90 x 5,4 x 60 cm<br>- EAN koda: 3838942409615<br>- Šifra: 185989 |

| | WHT 941 A2 XBG Advanced Line<br>Samostojna stenska kuhinjska napa | WHT 641 A2 XBG Advanced Line<br>Samostojna stenska kuhinjska napa |
|---|---|---|
| | B Energijski razred<br>89,8 cm | B Energijski razred<br>59,8 cm |
| | - Obtočna ali odzračevalna<br>- Barva ohišja/dekorativnega dimnika: Nerjavno jeklo in črno steklo / Nerjavno jeklo | - Obtočna ali odzračevalna<br>- Barva ohišja/dekorativnega dimnika: nerjavno jeklo in črno steklo / nerjavno jeklo |
| **Učinkovitost** | - Povečan pretok zraka (PowerBoost 2): 735 m³/h | - Povečan pretok zraka (PowerBoost 2): 735 m³/h |
| **Upravljanje** | - AdaptTech prezračevanja: Inteligentni sistem pomnjenja<br>- Nastavitev upravljanja: Na dotik<br>- Funkcija timer, časovna prednastavitev delovanja nape<br>- Število stopenj hitrosti: 3 | - AdaptTech prezračevanja: Inteligentni sistem pomnjenja<br>- Nastavitev upravljanja: Na dotik<br>- Funkcija timer, časovna prednastavitev delovanja nape<br>- Število stopenj hitrosti: 3 |
| **Značilnosti** | - TouchFree prevleka<br>- Konstantno prezračevanje ReFresh<br>- Osvetlitev: LED<br>- Število svetil: 2 x 2,5 W<br>- Število PowerBoost funkcij: 2 | - TouchFree prevleka<br>- Konstantno prezračevanje ReFresh<br>- Osvetlitev: LED<br>- Število svetil: 2 x 2,5 W<br>- Število PowerBoost funkcij: 2 |
| **Oprema** | - Material filtra: Adapt Air (pralni aluminij s poliuretansko peno in loputicami)<br>- Pokazatelj čistosti filtra<br>- Število motorjev: 1<br>- Premer odvodne cevi: 15 cm + loputa za nepovratni pretok zraka<br>- Koda oglenega filtra (opcijsko-dodatni nakup): 197465 | - Material filtra: Adapt Air (pralni aluminij s poliuretansko peno in loputicami)<br>- Pokazatelj čistosti filtra<br>- Število motorjev: 1<br>- Premer odvodne cevi: 15 cm + loputa za nepovratni pretok zraka<br>- Koda oglenega filtra (opcijsko-dodatni nakup): 197465 |
| **Tehnični podatki** | - Nivo hrupa (max.): 62 dB(A)re 1 pW<br>- Višina dekorativnega dimnika min/max : 577-1117 mm<br>- Mere aparata (ŠxVxG): 89,8 x 5,9 x 45 cm<br>- EAN koda: 3838942011313<br>- Šifra: 474621 | - Nivo hrupa (max.): 63 dB(A)re 1 pW<br>- Višina dekorativnega dimnika min/max : 577-1117 mm<br>- Mere aparata (ŠxVxG): 59,8 x 5,9 x 45 cm<br>- EAN koda: 3838942011290<br>- Šifra: 474619 |

## WHT 621 E5X

Essential Line

Samostojna stenska kuhinjska napa

C Energijski razred

59,8 cm

- Obtočna ali odzračevalna
- Barva ohišja/dekorativnega dimnika: Nerjavno jeklo

| | |
|---|---|
| **Učinkovitost** | - Maximalni pretok zraka pri odzračevalnem načinu delovanja: 559 m³/h |
| **Upravljanje** | - Nastavitev upravljanja: Gumb za upravljanje<br>- Število stopenj hitrosti: 3 |
| **Značilnosti** | - TouchFree prevleka<br>- Osvetlitev: Halogenska<br>- Število svetil: 2 x 20 W |
| **Oprema** | - Material filtra: Pralni aluminij s poliuretansko peno<br>- Število motorjev: 1<br>- Premer odvodne cevi: 15 cm + loputa za nepovratni pretok zraka<br>- Koda oglenega filtra (opcijsko-dodatni nakup): 197465 |
| **Tehnični podatki** | - Nivo hrupa (max.): 67 dB(A)re 1 pW<br>- Višina dekorativnega dimnika min/max : 577-1117 mm<br>- Mere aparata (ŠxVxG):59,8 x 4,2 x 45 cm<br>- EAN koda: 3838942011221<br>- Šifra: 474612 |

| | WHI 941 A3 XGB Advanced Line<br>Samostojna stenska kuhinjska napa | WHI 641 A3 XGB Advanced Line<br>Samostojna stenska kuhinjska napa |
|---|---|---|
| | B Energijski razred<br>89,8 cm | B Energijski razred<br>59,5 cm |
| | - Obtočna ali odzračevalna<br>- Barva ohišja/dekorativnega dimnika: Nerjavno jeklo in črno steklo / Nerjavno jeklo | - Obtočna ali odzračevalna<br>- Barva ohišja/dekorativnega dimnika: Nerjavno jeklo in črno steklo / Nerjavno jeklo |
| **Učinkovitost** | - Povečan pretok zraka (PowerBoost 2): 691 $m^3$/h | - Povečan pretok zraka (PowerBoost 2): 691 $m^3$/h |
| **Upravljanje** | - AdaptTech prezračevanja: Inteligentni sistem pomnjenja<br>- Nastavitev upravljanja: Na dotik<br>- Funkcija timer, časovna prednastavitev delovanja nape<br>- Število stopenj hitrosti: 3 | - AdaptTech prezračevanja: Inteligentni sistem pomnjenja<br>- Nastavitev upravljanja: Na dotik<br>- Funkcija timer, časovna prednastavitev delovanja nape<br>- Število stopenj hitrosti: 3 |
| **Značilnosti** | - TouchFree prevleka<br>- Konstantno prezračevanje ReFresh<br>- Osvetlitev: LED<br>- Število svetil: 2 x 2,5 W<br>- Število PowerBoost funkcij: 2<br>- Perimetrično vsesavanje, P.A.S. System | - TouchFree prevleka<br>- Konstantno prezračevanje ReFresh<br>- Osvetlitev: LED<br>- Število svetil: 2 x 2,5 W<br>- Število PowerBoost funkcij: 2<br>- Perimetrično vsesavanje, P.A.S. System |
| **Oprema** | - Material filtra: Pralni aluminij s poliuretansko peno<br>- Pokazatelj čistosti filtra<br>- Število motorjev: 1<br>- Premer odvodne cevi: 15 cm + loputa za nepovratni pretok zraka<br>- Koda oglenega filtra (opcijsko-dodatni nakup): 415601 | - Material filtra: Pralni aluminij s poliuretansko peno<br>- Pokazatelj čistosti filtra<br>- Število motorjev: 1<br>- Premer odvodne cevi: 15 cm + loputa za nepovratni pretok zraka<br>- Koda oglenega filtra (opcijsko-dodatni nakup): 415601 |
| **Tehnični podatki** | - Nivo hrupa (max.): 57 dB(A)re 1 pW<br>- Višina dekorativnega dimnika min/max : 575-1105 mm<br>- Mere aparata (ŠxVxG): 89,8 x 41,6 x 37,1 cm<br>- EAN koda: 3838942011467<br>- Šifra: 474636 | - Nivo hrupa (max.): 57 dB(A)re 1 pW<br>- Višina dekorativnega dimnika min/max : 575-1105 mm<br>- Mere aparata (ŠxVxG): 59,5 x 41,6 x 37,1 cm<br>- EAN koda: 3838942011450<br>- Šifra: 474635 |

| | WHI 641 E6 XGB Essential Line<br>Samostojna stenska kuhinjska napa | WHI 641 E6 XGW Essential Line<br>Samostojna stenska kuhinjska napa |
|---|---|---|
| | C Energijski razred<br>59,5 cm | C Energijski razred<br>59,5 cm |
| | - Obtočna ali odzračevalna<br>- Barva ohišja/dekorativnega dimnika: Nerjavno jeklo in črno steklo / Nerjavno jeklo | - Obtočna ali odzračevalna<br>- Barva ohišja/dekorativnega dimnika: Nerjavno jeklo in belo steklo / Nerjavno jeklo |
| **Učinkovitost** | - Maximalni pretok zraka pri odzračevalnem načinu delovanja: 625 m³/h | - Maximalni pretok zraka pri odzračevalnem načinu delovanja: 512 m³/h |
| **Upravljanje** | - Nastavitev upravljanja: Na dotik<br>- Število stopenj hitrosti: 3 | - Nastavitev upravljanja: Na dotik<br>- Število stopenj hitrosti: 3 |
| **Značilnosti** | - TouchFree prevleka<br>- Osvetlitev: Halogenska<br>- Število svetil: 2 x 20 W<br>- Perimetrično vsesavanje, P.A.S. System | - TouchFree prevleka<br>- Osvetlitev: Halogenska<br>- Število svetil: 2 x 20 W<br>- Perimetrično vsesavanje, P.A.S. System |
| **Oprema** | - Material filtra: Pralni aluminij s poliuretansko peno<br>- Število motorjev: 1<br>- Premer odvodne cevi: 15 cm + loputa za nepovratni pretok zraka<br>- Koda oglenega filtra (opcijsko-dodatni nakup): 415601 | - Material filtra: Pralni aluminij s poliuretansko peno<br>- Število motorjev: 1<br>- Premer odvodne cevi: 15 cm + loputa za nepovratni pretok zraka<br>- Koda oglenega filtra (opcijsko-dodatni nakup): 415601 |
| **Tehnični podatki** | - Nivo hrupa (max.): 66 dB(A)re 1 pW<br>- Višina dekorativnega dimnika min/max : 575-1105 mm<br>- Mere aparata (ŠxVxG): 59,5 x 45 x 37,3 cm<br>- EAN koda: 3838942011375<br>- Šifra: 474627 | - Nivo hrupa (max.): 66 dB(A)re 1 pW<br>- Višina dekorativnega dimnika min/max : 575-1105 mm<br>- Mere aparata (ŠxVxG): 59,5 x 45 x 37,3 cm<br>- EAN koda: 3838942035678<br>- Šifra: 491926 |

| | DKG 9335 E<br>Samostojna stenska kuhinjska napa | DKG 6335 E<br>Samostojna stenska kuhinjska napa |
|---|---|---|
| | D Energijski razred<br>90 cm | D Energijski razred<br>60 cm |
| | - Obtočna ali odzračevalna<br>- Barva ohišja/dekorativnega dimnika: Steklo in nerjavno jeklo / Nerjavno jeklo | - Obtočna ali odzračevalna<br>- Barva ohišja/dekorativnega dimnika: Steklo in nerjavno jeklo / Nerjavno jeklo |
| **Učinkovitost** | - Maximalni pretok zraka pri odzračevalnem načinu delovanja: 394 m³/h | - Maximalni pretok zraka pri odzračevalnem načinu delovanja: 394 m³/h |
| **Upravljanje** | - Nastavitev upravljanja: Gumb za upravljanje<br>- Število stopenj hitrosti: 3 | - Nastavitev upravljanja: Gumb za upravljanje<br>- Število stopenj hitrosti: 3 |
| **Značilnosti** | - Osvetlitev: Halogenska<br>- Število svetil: 2 x 20 W | - Osvetlitev: Halogenska<br>- Število svetil: 2 x 20 W |
| **Oprema** | - Material filtra: Pralni aluminij<br>- Število motorjev: 1<br>- Premer odvodne cevi: 15 cm + loputa za nepovratni pretok zraka<br>- Koda oglenega filtra (opcijsko-dodatni nakup): 182192 | - Material filtra: Pralni aluminij<br>- Število motorjev: 1<br>- Premer odvodne cevi: 15 cm + loputa za nepovratni pretok zraka<br>- Koda oglenega filtra (opcijsko-dodatni nakup): 182192 |
| **Tehnični podatki** | - Nivo hrupa (max.): 60 dB(A)re 1 pW<br>- Višina dekorativnega dimnika min/max : 590 -1055 mm<br>- Mere aparata (ŠxVxG): 90 x 6 x 49 cm<br>- EAN koda: 3838942401381<br>- Šifra: 182959 | - Nivo hrupa (max.): 60 dB(A)re 1 pW<br>- Višina dekorativnega dimnika min/max : 590 -1055 mm<br>- Mere aparata (ŠxVxG): 60 x 6 x 49 cm<br>- EAN koda: 3838942401374<br>- Šifra: 182958 |

# DKR 6345 X

## Samostojna stenska kuhinjska napa

E Energijski razred

60 cm

- Obtočna ali odzračevalna
- Barva ohišja/dekorativnega dimnika: Nerjavno jeklo

| | |
|---|---|
| **Učinkovitost** | - Maximalni pretok zraka pri odzračevalnem načinu delovanja: 324 m³/h |
| **Upravljanje** | - Nastavitev upravljanja: Gumb za upravljanje<br>- Število stopenj hitrosti: 3 |
| **Značilnosti** | - Osvetlitev: Halogenska<br>- Število svetil: 2 x 20 W |
| **Oprema** | - Material filtra: Pralni aluminij<br>- Število motorjev: 1<br>- Premer odvodne cevi: 15 cm + loputa za nepovratni pretok zraka<br>- Koda oglenega filtra (opcijsko-dodatni nakup): 180178 |
| **Tehnični podatki** | - Nivo hrupa (max.): 64 dB(A)re 1 pW<br>- Višina dekorativnega dimnika min/max : 350 -630 mm<br>- Mere aparata (ŠxVxG): 60 x 30 x 50,5 cm<br>- EAN koda: 3838942753534<br>- Šifra: 355356 |

| | DK 9335 X<br>Samostojna stenska kuhinjska napa | DK 6335 X<br>Samostojna stenska kuhinjska napa |
|---|---|---|
| | E Energijski razred<br>90 cm | E Energijski razred<br>60 cm |
| | - Obtočna ali odzračevalna<br>- Barva ohišja/dekorativnega dimnika: Nerjavno jeklo | - Obtočna ali odzračevalna<br>- Barva ohišja/dekorativnega dimnika: Nerjavno jeklo |
| **Učinkovitost** | - Maximalni pretok zraka pri odzračevalnem načinu delovanja: 324 m³/h | - Maximalni pretok zraka pri odzračevalnem načinu delovanja: 324 m³/h |
| **Upravljanje** | - Nastavitev upravljanja: Gumb za upravljanje<br>- Število stopenj hitrosti: 3 | - Nastavitev upravljanja: Gumb za upravljanje<br>- Število stopenj hitrosti: 3 |
| **Značilnosti** | - Osvetlitev: Halogenska<br>- Število svetil: 2 x 28 W | - Osvetlitev: Halogenska<br>- Število svetil: 2 x 28 W |
| **Oprema** | - Material filtra: Pralni aluminij<br>- Število motorjev: 1<br>- Premer odvodne cevi: 15 cm + loputa za nepovratni pretok zraka | - Material filtra: Pralni aluminij<br>- Število motorjev: 1<br>- Premer odvodne cevi: 15 cm + loputa za nepovratni pretok zraka |
| **Tehnični podatki** | - Nivo hrupa (max.): 60 dB(A)re 1 pW<br>- Višina dekorativnega dimnika min/max : 383 -698 mm<br>- Mere aparata (ŠxVxG): 90 x 20 x 45 cm<br>- EAN koda: 3838942780776<br>- Šifra: 374060 | - Nivo hrupa (max.): 60 dB(A)re 1 pW<br>- Višina dekorativnega dimnika min/max : 383 -698 mm<br>- Mere aparata (ŠxVxG): 60 x 20 x 45 cm<br>- EAN koda: 3838942780752<br>- Šifra: 374058 |

| | DF 9135 X Advanced Line<br>Vgradna izvlečna kuhinjska napa | DF 6135 X<br>Samostojna stenska kuhinjska napa |
|---|---|---|
| | D Energijski razred<br>90 cm | D Energijski razred<br>60 cm |
| | - Obtočna ali odzračevalna<br>- Barva ohišja: Siva / Nerjavno jeklo | - Obtočna ali odzračevalna<br>- Barva ohišja: Siva / Nerjavno jeklo |
| **Učinkovitost** | - Maximalni pretok zraka pri odzračevalnem načinu delovanja: 618 m³/h<br>- Maximalni pretok zraka pri obtočnem delovanju: 459 m³/h | - Maximalni pretok zraka pri odzračevalnem načinu delovanja: 618 m³/h<br>- Maximalni pretok zraka pri obtočnem delovanju: 339 m³/h |
| **Upravljanje** | - Nastavitev upravljanja: Stikala<br>- Število stopenj hitrosti: 3 | - Nastavitev upravljanja: Stikala<br>- Število stopenj hitrosti: 3 |
| **Značilnosti** | - Osvetlitev: Halogenska<br>- Število svetil: 2 x 28 W | - Osvetlitev: Halogenska<br>- Število svetil: 2 x 28 W |
| **Oprema** | - Material filtra: Pralni aluminij<br>- Število motorjev: 1<br>- Premer odvodne cevi: 15 cm + loputa za nepovratni pretok zraka<br>- Koda oglenega filtra (opcijsko-dodatni nakup): 258691 | - Material filtra: Pralni aluminij<br>- Število motorjev: 1<br>- Premer odvodne cevi: 15 cm + loputa za nepovratni pretok zraka<br>- Koda oglenega filtra (opcijsko-dodatni nakup): 258691 |
| **Tehnični podatki** | - Nivo hrupa (max.): 68 dB(A)re 1 pW<br>- Mere aparata (ŠxVxG): 90 x 26 x 27 cm<br>- EAN koda: 3838942700347<br>- Šifra: 323807 | - Nivo hrupa (max.): 68 dB(A)re 1 pW<br>- Mere aparata (ŠxVxG): 60 x 26,9 x 30,7 cm<br>- EAN koda: 3838942817694<br>- Šifra: 395729 |

| | DF 6316 BXSC<br>Vgradna izvlečna kuhinjska napa | DF 6116 E<br>Vgradna izvlečna kuhinjska napa |
|---|---|---|
| | E Energijski razred<br>59,8 cm | F Energijski razred<br>59,8 cm |
| | - Obtočna ali odzračevalna<br>- Barva ohišja: Siva / Črno steklo | - Obtočna ali odzračevalna<br>- Barva ohišja: Siva / Nerjavno jeklo |
| **Učinkovitost** | - Maximalni pretok zraka pri odzračevalnem načinu delovanja: 336 m³/h<br>- Maximalni pretok zraka pri obtočnem delovanju: 161 m³/h | - Maximalni pretok zraka pri odzračevalnem načinu delovanja: 384 m³/h<br>- Maximalni pretok zraka pri obtočnem delovanju: 316 m³/h |
| **Upravljanje** | - Nastavitev upravljanja: Gumb za upravljanje<br>- Število stopenj hitrosti: 3 | - Nastavitev upravljanja: Stikala<br>- Število stopenj hitrosti: 3 |
| **Značilnosti** | - Osvetlitev: Halogenska<br>- Število svetil: 2 x 20 W | - Osvetlitev: Halogenska<br>- Število svetil: 2 x 28 W |
| **Oprema** | - Material filtra: Pralni aluminij<br>- Število motorjev: 1<br>- Premer odvodne cevi: 12 cm | - Material filtra: Pralni aluminij<br>- Število motorjev: 2<br>- Premer odvodne cevi: 12 cm<br>- Koda oglenega filtra (opcijsko-dodatni nakup): 64678 |
| **Tehnični podatki** | - Nivo hrupa (max.): 65 dB(A)re 1 pW<br>- Mere aparata (ŠxVxG): 59,8 x 18 x 32,5 cm<br>- EAN koda: 3838942855146<br>- Šifra: 406160 | - Nivo hrupa (max.): 71 dB(A)re 1 pW<br>- Mere aparata (ŠxVxG): 59,8 x 17,3 x 29,5 cm<br>- EAN koda: 3838942407970<br>- Šifra: 185614 |

| | DF 6315 X<br>Vgradna izvlečna kuhinjska napa | DF 6315 W<br>Vgradna izvlečna kuhinjska napa |
|---|---|---|
| | E Energijski razred<br>59,8 cm | E Energijski razred<br>59,8 cm |
| | - Obtočna ali odzračevalna<br>- Barva ohišja: Siva / Nerjavno jeklo | - Obtočna ali odzračevalna<br>- Barva ohišja: Bela |
| **Učinkovitost** | - Maximalni pretok zraka pri odzračevalnem načinu delovanja: 240 m³/h<br>- Maximalni pretok zraka pri obtočnem delovanju: 145 m³/h | - Maximalni pretok zraka pri odzračevalnem načinu delovanja: 240 m³/h<br>- Maximalni pretok zraka pri obtočnem delovanju: 145 m³/h |
| **Upravljanje** | - Nastavitev upravljanja: Gumb za upravljanje<br>- Število stopenj hitrosti: 3 | - Nastavitev upravljanja: Gumb za upravljanje<br>- Število stopenj hitrosti: 3 |
| **Značilnosti** | - Osvetlitev: Halogenska<br>- Število svetil: 2 x 28 W | - Osvetlitev: Halogenska<br>- Število svetil: 2 x 28 W |
| **Oprema** | - Material filtra: Pralni aluminij<br>- Število motorjev: 1<br>- Premer odvodne cevi: 12 cm<br>- Koda oglenega filtra (opcijsko-dodatni nakup): 416912 | - Material filtra: Pralni aluminij<br>- Število motorjev: 1<br>- Premer odvodne cevi: 12 cm<br>- Koda oglenega filtra (opcijsko-dodatni nakup): 416912 |
| **Tehnični podatki** | - Nivo hrupa (max.): 57 dB(A)re 1 pW<br>- Mere aparata (ŠxVxG): 59,8 x 18 x 32,5 cm<br>- EAN koda: 3838942854897<br>- Šifra: 406155 | - Nivo hrupa (max.): 57 dB(A)re 1 pW<br>- Mere aparata (ŠxVxG): 59,8 x 18 x 32,5 cm<br>- EAN koda: 3838942855108<br>- Šifra: 406156 |

| | DL 611 SR<br>Vgradna kuhinjska napa | DL 610 SR<br>Vgradna kuhinjska napa |
|---|---|---|
| | D Energijski razred<br>52,4 cm | E Energijski razred<br>52,4 cm |
| | - Obtočna ali odzračevalna<br>- Barva ohišja: Nerjavno jeklo | - Obtočna ali odzračevalna<br>- Barva ohišja: Nerjavno jeklo |
| **Učinkovitost** | - Maximalni pretok zraka pri odzračevalnem načinu delovanja: 416 m³/h<br>- Maximalni pretok zraka pri obtočnem delovanju: 400 m³/h | - Maximalni pretok zraka pri odzračevalnem načinu delovanja: 320 m³/h<br>- Maximalni pretok zraka pri obtočnem delovanju: 207 m³/h |
| **Upravljanje** | - Nastavitev upravljanja: Stikala<br>- Število stopenj hitrosti: 3 | - Nastavitev upravljanja: Stikala<br>- Število stopenj hitrosti: 3 |
| **Značilnosti** | - Osvetlitev: Halogenska<br>- Število svetil: 2 x 28 W | - Osvetlitev: Halogenska<br>- Število svetil: 2 x 28 W |
| **Oprema** | - Material filtra: Pralni aluminij<br>- Število motorjev: 1<br>- Premer odvodne cevi: 15 cm<br>- Koda oglenega filtra (opcijsko-dodatni nakup): 646781 | - Material filtra: Pralni aluminij<br>- Število motorjev: 2<br>- Premer odvodne cevi: 12 cm + loputa za nepovratni pretok zraka<br>- Koda oglenega filtra (opcijsko-dodatni nakup): 646780 |
| **Tehnični podatki** | - Nivo hrupa (max.): 69 dB(A)re 1 pW<br>- Mere aparata (ŠxVxG): 52,4 x 25,2 x 28,9 cm<br>- EAN koda: 3838942174674<br>- Šifra: 646637 | - Nivo hrupa (max.): 63 dB(A)re 1 pW<br>- Mere aparata (ŠxVxG): 52,4 x 14,8 x 28,9 cm<br>- EAN koda: 3838942174667<br>- Šifra: 646636 |

| | DU 6136 X<br>Pod-elementna vgradna kuhinjska napa | DU 611 E<br>Pod-elementna vgradna kuhinjska napa |
|---|---|---|
| | F Energijski razred<br>60 cm | E Energijski razred<br>59,9 cm |
| | - Obtočna ali odzračevalna<br>- Barva ohišja: Nerjavno jeklo | - Obtočna ali odzračevalna<br>- Barva ohišja: Nerjavno jeklo |
| **Učinkovitost** | - Maximalni pretok zraka pri odzračevalnem načinu delovanja: 273 m³/h<br>- Maximalni pretok zraka pri obtočnem delovanju: 150 m³/h | - Maximalni pretok zraka pri odzračevalnem načinu delovanja: 185 m³/h<br>- Maximalni pretok zraka pri obtočnem delovanju: 74 m³/h |
| **Upravljanje** | - Nastavitev upravljanja: Stikala<br>- Število stopenj hitrosti: 3 | - Nastavitev upravljanja: Stikala<br>- Število stopenj hitrosti: 3 |
| **Značilnosti** | - Osvetlitev: Običajna<br>- Število svetil: 2 x 28 W | - Osvetlitev: Halogenska<br>- Število svetil: 1 x 28 W |
| **Oprema** | - Material filtra: Pralni aluminij<br>- Število motorjev: 2<br>- Premer odvodne cevi: 12 cm + loputa za nepovratni pretok zraka | - Material filtra: Sintetični maščobni filter<br>- Število motorjev: 1<br>- Premer odvodne cevi: 12,5 cm + loputa za nepovratni pretok zraka<br>- Koda oglenega filtra (opcijsko-dodatni nakup): 264308 |
| **Tehnični podatki** | - Nivo hrupa (max.): 68 dB(A)re 1 pW<br>- Mere aparata (ŠxVxG): 60 x 15 x 50,5 cm<br>- EAN koda: 3838942954788<br>- Šifra: 435342 | - Nivo hrupa (max.): 62 dB(A)re 1 pW<br>- Mere aparata (ŠxVxG): 59,9 x 13,2 x 51 cm<br>- EAN koda: 3838942210563<br>- Šifra: 101565 |

| | DU 611 B<br>Pod-elementna vgradna kuhinjska napa | DU 611 W<br>Pod-elementna vgradna kuhinjska napa |
|---|---|---|
| | E Energijski razred<br>59,9 cm | E Energijski razred<br>59,9 cm |
| | - Obtočna ali odzračevalna<br>- Barva ohišja: Rjava | - Obtočna ali odzračevalna<br>- Barva ohišja: Bela |
| **Učinkovitost** | - Maximalni pretok zraka pri odzračevalnem načinu delovanja: 185 m³/h<br>- Maximalni pretok zraka pri obtočnem delovanju: 74 m³/h | - Maximalni pretok zraka pri odzračevalnem načinu delovanja: 185 m³/h<br>- Maximalni pretok zraka pri obtočnem delovanju: 74 m³/h |
| **Upravljanje** | - Nastavitev upravljanja: Stikala<br>- Število stopenj hitrosti: 3 | - Nastavitev upravljanja: Stikala<br>- Število stopenj hitrosti: 3 |
| **Značilnosti** | - Osvetlitev: Halogenska<br>- Število svetil: 1 x 28 W | - Osvetlitev: Halogenska<br>- Število svetil: 1 x 28 W |
| **Oprema** | - Material filtra: Sintetični maščobni filter<br>- Število motorjev: 1<br>- Premer odvodne cevi: 12,5 cm + loputa za nepovratni pretok zraka<br>- Koda oglenega filtra (opcijsko-dodatni nakup): 264308 | - Material filtra: Sintetični maščobni filter<br>- Število motorjev: 1<br>- Premer odvodne cevi: 12,5 cm + loputa za nepovratni pretok zraka<br>- Koda oglenega filtra (opcijsko-dodatni nakup): 264308 |
| **Tehnični podatki** | - Nivo hrupa (max.): 62 dB(A)re 1 pW<br>- Mere aparata (ŠxVxG): 59,9 x 13,2 x 51 cm<br>- EAN koda: 3838942210570<br>- Šifra: 101567 | - Nivo hrupa (max.): 62 dB(A)re 1 pW<br>- Mere aparata (ŠxVxG): 59,9 x 13,2 x 51 cm<br>- EAN koda: 3838942210587<br>- Šifra: 101566 |

| | DU 511 E<br>Pod-elementna vgradna kuhinjska napa | DU 511 W<br>Pod-elementna vgradna kuhinjska napa |
|---|---|---|
| | E Energijski razred<br>49,9 cm<br>- Obtočna ali odzračevalna<br>- Barva ohišja: Nerjavno jeklo | E Energijski razred<br>49,9 cm<br>- Obtočna ali odzračevalna<br>- Barva ohišja: Bela |
| **Učinkovitost** | - Maximalni pretok zraka pri odzračevalnem načinu delovanja: 185 m³/h<br>- Maximalni pretok zraka pri obtočnem delovanju: 74 m³/h | - Maximalni pretok zraka pri odzračevalnem načinu delovanja: 185 m³/h<br>- Maximalni pretok zraka pri obtočnem delovanju: 74 m³/h |
| **Upravljanje** | - Nastavitev upravljanja: Stikala<br>- Število stopenj hitrosti: 3 | - Nastavitev upravljanja: Stikala<br>- Število stopenj hitrosti: 3 |
| **Značilnosti** | - Osvetlitev: Halogenska<br>- Število svetil: 1 x 28 W | - Osvetlitev: Halogenska<br>- Število svetil: 1 x 28 W |
| **Oprema** | - Material filtra: Sintetični maščobni filter<br>- Število motorjev: 1<br>- Premer odvodne cevi: 12,5 cm + loputa za nepovratni pretok zraka<br>- Koda oglenega filtra (opcijsko-dodatni nakup): 264308 | - Material filtra: Sintetični maščobni filter<br>- Število motorjev: 1<br>- Premer odvodne cevi: 12,5 cm + loputa za nepovratni pretok zraka<br>- Koda oglenega filtra (opcijsko-dodatni nakup): 264308 |
| **Tehnični podatki** | - Nivo hrupa (max.): 62 dB(A)re 1 pW<br>- Mere aparata (ŠxVxG): 49,9 x 13,2 x 51 cm<br>- EAN koda: 3838942214059<br>- Šifra: 106269 | - Nivo hrupa (max.): 62 dB(A)re 1 pW<br>- Mere aparata (ŠxVxG): 49,9 x 13,2 x 51 cm<br>- EAN koda: 3838942214035<br>- Šifra: 106267 |

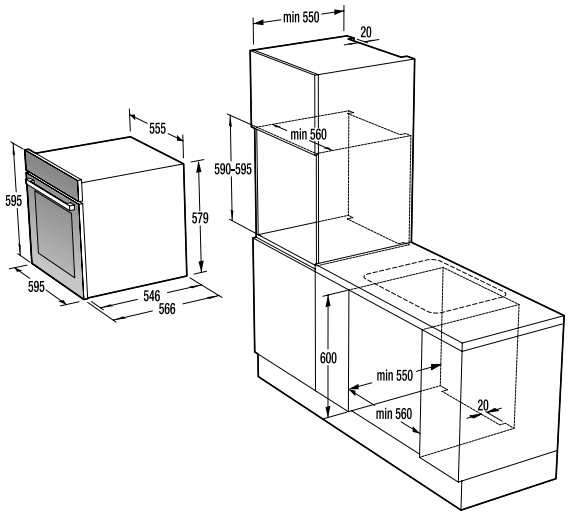


**BOP 799 S51X / BO 799 S50X1 / BO 789 S40X**

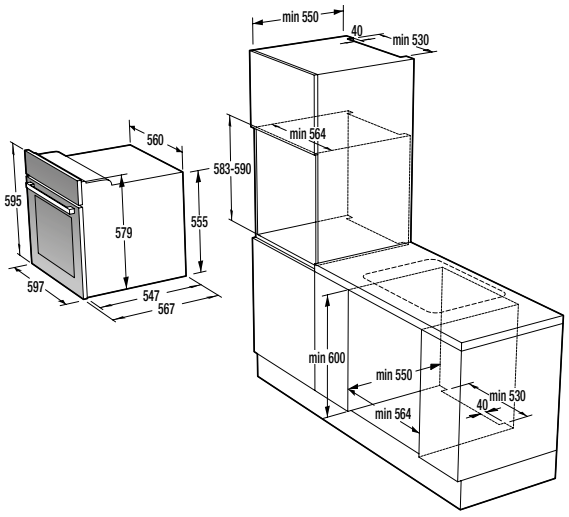


**BOP 658 A13XG / BOP 647 A12XG**
**BOP 637 E20XG / BOP 637 E11X**

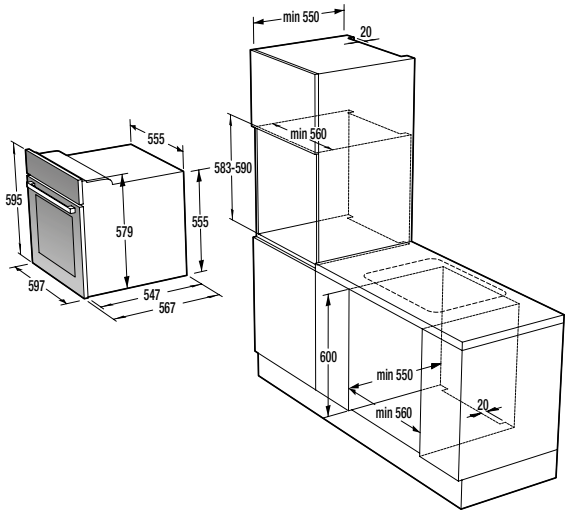


**BO 647 A30XG / BO 637 E30XG / BO 637 E30X**
**BO 635 E20X / BO 615 E10X**

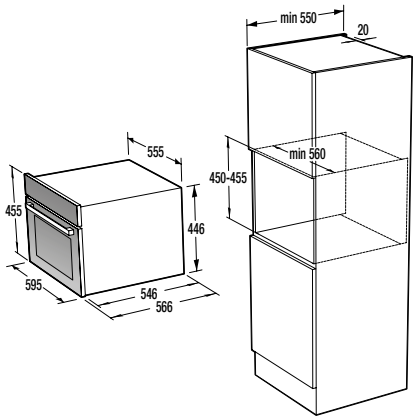


**BCS 589 S20X**

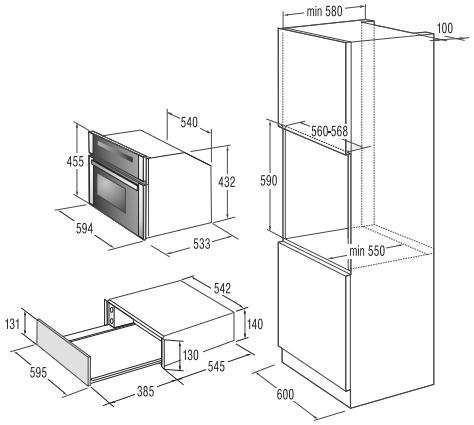


**UWD 1400 X**

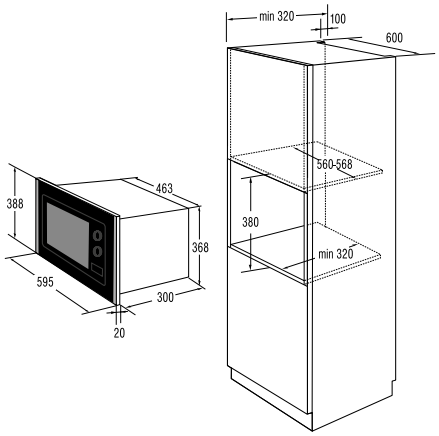


**BM 171 A4XG**

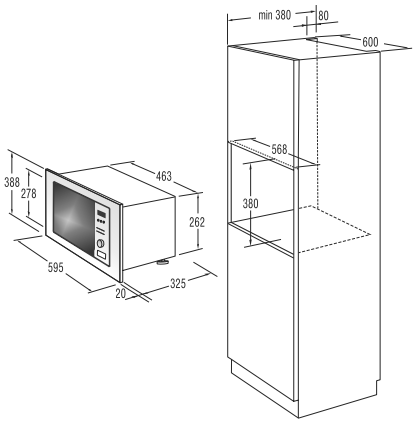


**BM 300 X**

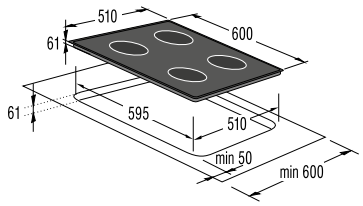


**IQ 634 USC**

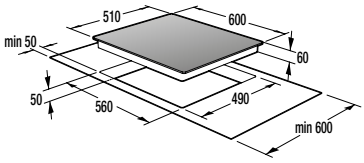


**IS 656 USC**

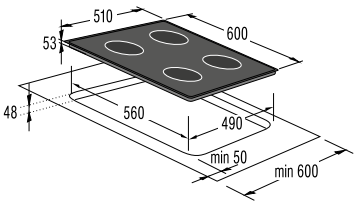


**IS 675 USC**

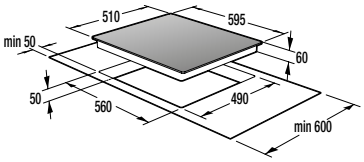


**IS 655 SC**

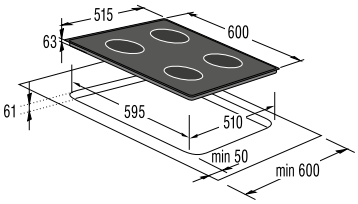


**IT 635 X**

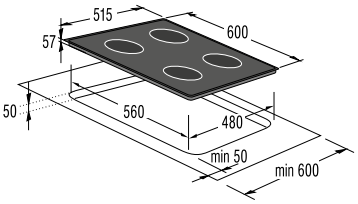


**IT 614 X**

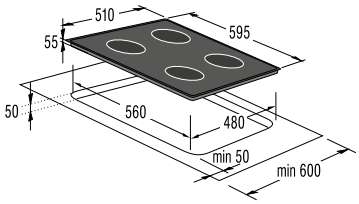


**IT 614 CSC**

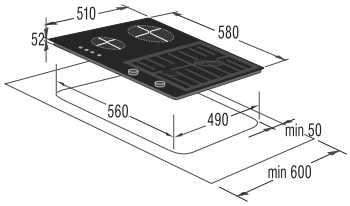


**ITG 623 USC**

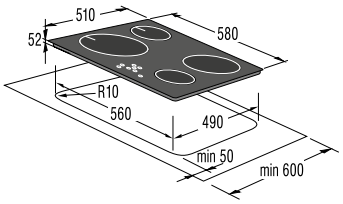


**ICT 621 AC**

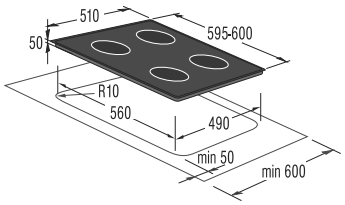


**ECS 680 USC / ECT 680 X / ECT 691 CSC**

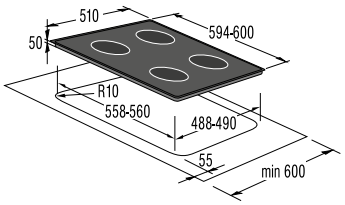


**ECT 610 X**

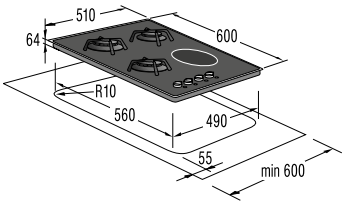


**KC 631 UUSC**

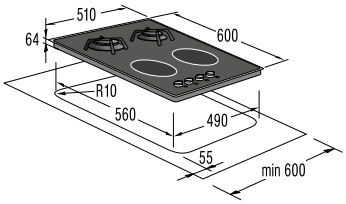


**KC 621 UUSC**

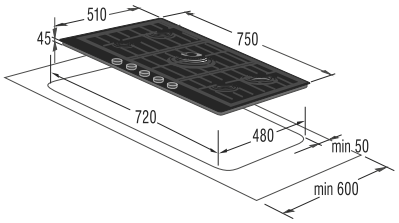


**GTW 751 UB**

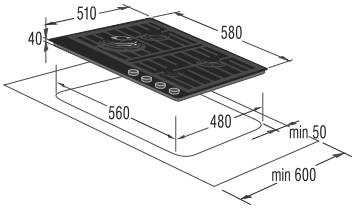


**GTW 641 UB**

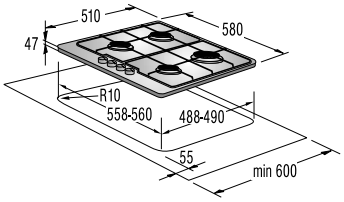


**GW 6N41 IX**

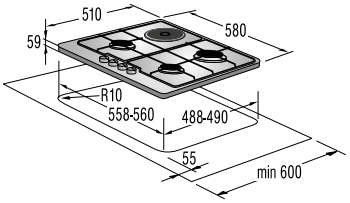


**K 6N30 IX/IW/IB**

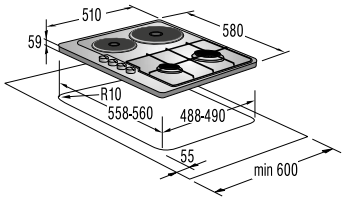


**K 6N20 IX**

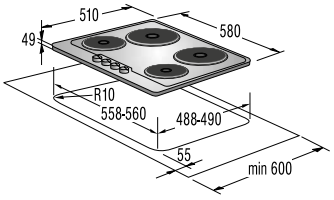


**E 6N1 AX**

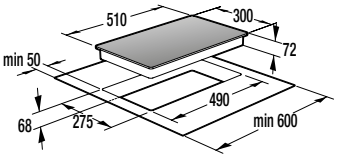


**IT 332 CSC**

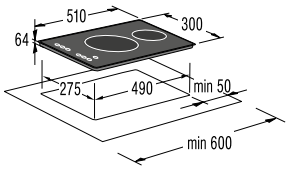


**ECT 330 CSC**

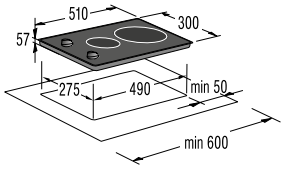


**EC 310 CSC**

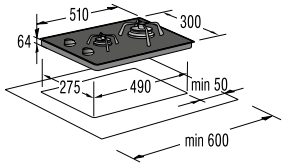


**GC 341 UC**

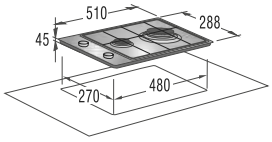


**G 340 UX**

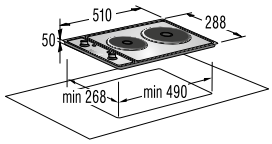


**EM 300 E**

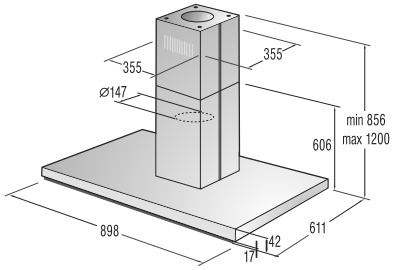


**IHT 941 A2XBG**

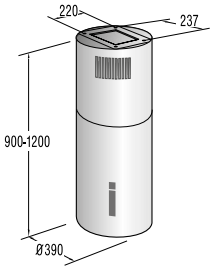


**IDR 4545 E**

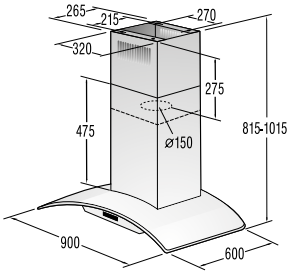


**IDKG 9545 E**

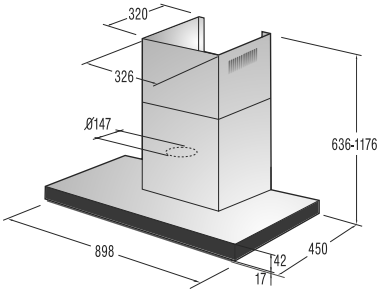


**WHT 941 A2XBG**

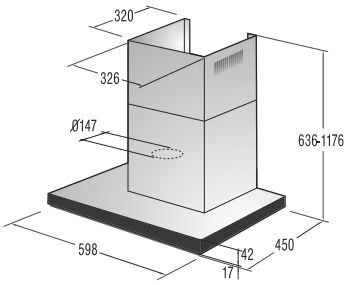


**WHT 641 A2XBG**

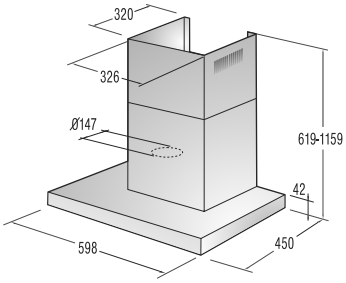


**WHT 621 E5X**

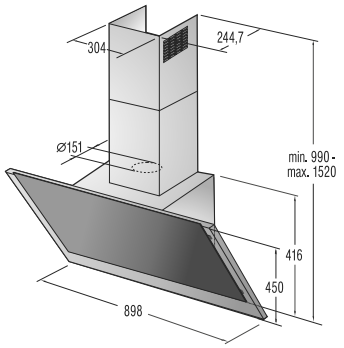


**WHI 941 A3XGB**

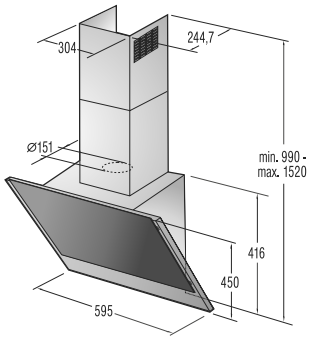


**WHI 641 A3XGB**

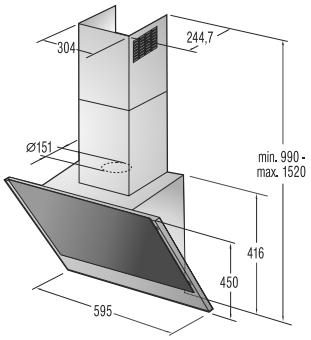


**WHI 641 E6XGB/GW**

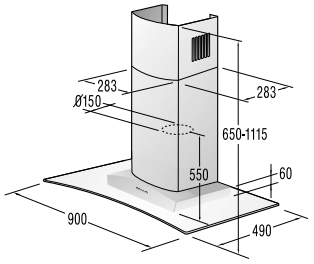


**DKG 9335 E**

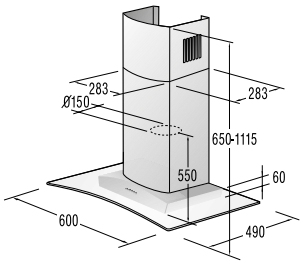


**DKG 6335 E**

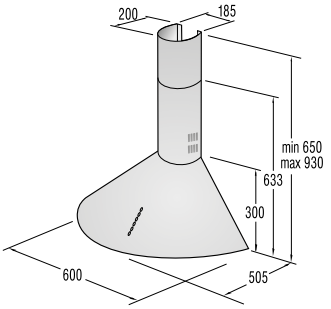


**DKR 6345 X**

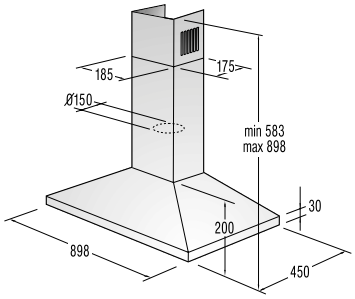


**DK 9335 X**

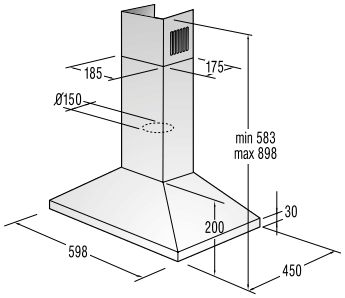


**DK 6335 X**

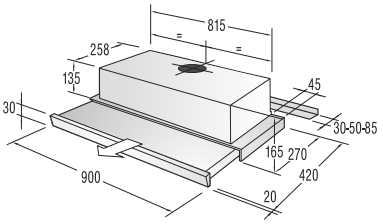


**DF 9135 X**

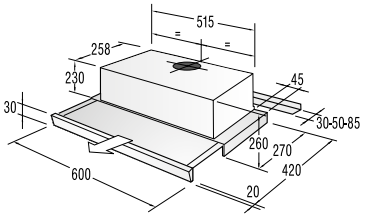


**DF 6135 X**

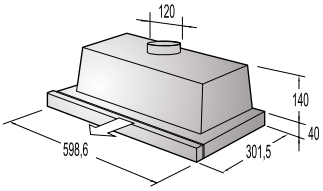


**DF 6316 BXSC / DF 6315 X/W**

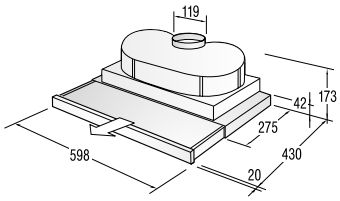


**DF 6116 E**

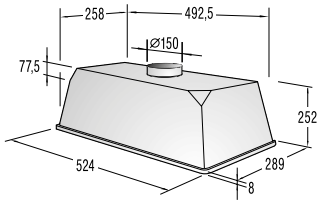


**DL 611 SR**

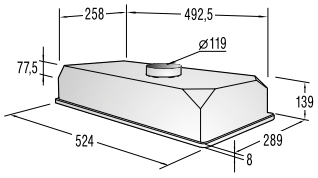


**DL 610 Sr**

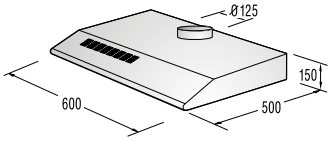


**DU 6136 X**

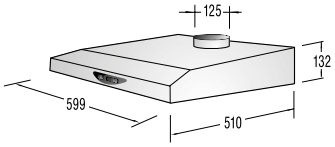


**DU 611 E/B/W**

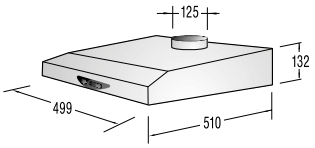


**DU 511 E/W**

## Pet let garancije za velike gospodinjske aparate Gorenje

Vsi veliki gospodinjski aparati Gorenje, kupljeni v Sloveniji, imajo petletno garancijo. Odločitev za petletno garancijo smo v Gorenju sprejeli z mislijo na še večje zadovoljstvo in brezskrbnost naših kupcev ob nakupu in uporabi izdelkov blagovne znamke Gorenje. Zaupamo našim razvojnim strokovnjakom ter verjamemo v kakovost in trajno vrednost naših aparatov za kupca.

## Za nasvete, vzdrževanje in popravila aparatov skrbi Gorenje servis

Enotna telefonska številka za celotno Slovenijo: 03 899 7000

Z razvejano servisno mrežo po celotni Sloveniji vam zagotavljamo izjemno hitro odzivnost in kakovostno opravljeno storitev. V našem klicnem centru vas pričakuje ekipa strokovno izobraženih svetovalcev, za vas dnevno po vsej Sloveniji na terenu deluje 54 serviserjev, za manjša popravila in rezervne dele pa se lahko oglasite tudi v katero od 8 servisnih enot.

## Prijazni do okolja, varčni z energijo

Zamenjajte vaš stari aparat in se odločite za nakup novega, ki porabi manj energije. Pralni in sušilni stroji visoke kakovosti zagotavljajo izjemno energijsko učinkovitost in občutne prihranke, saj se najboljši modeli uvrščajo kar v energijski razred A+++. Najvarčnejši modeli porabijo do 40 % manj energije v primerjavi z aparati v A energijskem razredu.

## Vaše Gorenje Extra ugodnosti

Kdor izbira vrhunske gospodinjske aparate, pričakuje vrhunsko podporo. Namen programa Gorenje Extra je, da se še bolj približamo svojim najzahtevnejšim kupcem, spoznamo njihove želje, jih razumemo in gradimo na trajnem in vzajemnem odnosu, katerega cilj je zadovoljstvo obeh. Obiščite **www.extra.gorenje.si** ali pokličite na brezplačno telefonsko številko 080 22 09.

## Gorenje med najbolj zaupanja vrednimi domačimi blagovnimi znamkami

Gorenje je že osmo leto zapored prejemnik nagrade Trusted Brand v Sloveniji v kategoriji gospodinjski aparati. Kar 67,5 % bralcev revije Reader's Digest, ki podeljuje znak zaupanja Trusted Brand, bi v Sloveniji med gospodinjskimi aparati izbralo Gorenje. Podeljeni znak zaupanja uvršča Gorenje med najbolj zaupanja vredne slovenske blagovne znamke.

**Gorenje Slovenija**
Brnčičeva 39
1000 Ljubljana I Slovenija
Tel.: 01 366 85 10 I Faks: 01 366 85 80
www.gorenje.si

Marec 2015; Vse slike so intelektualna lastnina Gorenje d.d., uporaba brez soglasja lastnika ni dovoljena. Vse slike so simbolne. Pridržujemo si pravico do morebitnih napak v tisku.